令和8年度　第79回　広島県高等学校総合体育大会テニス競技

兼　第83回　全国高等学校対抗テニス大会　兼　第66回　中国高等学校テニス選手権大会広島県代表

5月23日（土）こざかなくんスポーツパークびんごテニスコート
5月24日（日）こざかなくんスポーツパークびんごテニスコート

男子団体

精華学園宮島高等学校
（4年連続4回目）
2-0

1	精華学園宮島	精宮	3-0	精宮	2-0
2	BYE				
3	広島城北	城北	2-1		
4	廿日市				
5	安古市	安古	2-1	精宮	2-0
6	BYE				
7	BYE	近福			
8	近大附属広島（福山校）				
9	基町	基町	3-0	基町	2-1
10	BYE				
11	盈進	祇北	2-1		
12	祇園北				
13	神辺旭	神旭	2-1	葦陽	3-0
14	広島皆実				
15	BYE	葦陽			
16	福山葦陽				
17	修道	修道	3-0	修道	2-0
18	BYE				
19	瀬戸内	瀬戸	3-0		
20	広島観音				
21	武田	武田	3-0	崇徳	3-0
22	沼田				
23	BYE	崇徳			
24	崇徳				
25	海田	海田	2-1	県広	2-1
26	BYE				
27	安芸南	県広	3-0		
28	県立広島				
29	広島工業大学	五日	2-1	国際	3-0
30	五日市				
31	BYE	国際			
32	広島国際学院				

33	広島学院	学院	3-0	学院	2-0
34	BYE				
35	広島井口	井口	2-1		
36	高陽東				
37	広島大附属	広附	3-0	広附	2-1
38	市立広島商業				
39	BYE	山陽			
40	山陽				
41	広陵	広陵	3-0	広陵	2-1
42	BYE				
43	大門	広福	2-1		
44	広大附属福山				
45	高陽	高陽	3-0	呉専	3-0
46	大柿				
47	BYE	呉専			
48	呉工業高等専門				
49	広島国泰寺	国泰	2-1	国泰	2-1
50	BYE				
51	舟入	舟入	3-0		
52	呉商業				
53	福山誠之館	誠之	2-1	美鈴	2-1
54	福山明王台				
55	BYE	美鈴			
56	美鈴が丘				
57	市立広島工業	市工	2-1	近東	2-1
58	BYE				
59	広	近東	3-0		
60	近大附属広島（東広島校）				
61	広島中等教育	市広	3-0	なぎ	3-0
62	可部				
63	BYE	なぎ			
64	広島なぎさ				

精宮	2-0	学院	2-0
修道	2-0	なぎ	2-0

◎:8ゲームズプロセット

5・6位決定戦

9	基町	国際	2-0
32	広島国際学院		
41	広陵	広陵	2-1
56	美鈴が丘		

7位決定戦

9	基町	美鈴	2-1
56	美鈴が丘		

シード　1. 精華学園宮島　2. 広島なぎさ　3. 広島学院　4. 広島国際学院
5. 修道　6. 呉工業高等専門　7. 広島国泰寺　8. 福山葦陽
9. 基町　10. 美鈴が丘　11. 広陵　12～13. 崇徳
12～13. 武田

1回戦

No.	1001	1	精華学園宮島			99	―		2	BYE				
1回戦	D						―							
1	S1						―							
試合	S2						―							
No.	1002	3	広島城北			2	―	1	4	廿日市				
1回戦	D	3	石井 蓮太郎 ③							1	小佐古 楽太 ③			
		4	吉田 孝輝 ③			2	―	6	○	2	今田 暉陽 ③			
2	S1	1	増木 創 ③	○		6	―	1		3	廣中 照方 ③			
試合	S2	5	吉川 直希 ②	○		6	―	0		4	長田 翔大 ②			
No.	1003	5	安古市			99	―		6	BYE				
1回戦	D						―							
3	S1						―							
試合	S2						―							
No.	1004	7	BYE				―	99	8	大附属広島(福山校				
1回戦	D						―							
4	S1						―							
試合	S2						―							
No.	1005	9	基町			99	―		10	BYE				
1回戦	D						―							
5	S1						―							
試合	S2						―							
No.	1006	11	盈進			1	―	2	12	祇園北				
1回戦	D	1	木村 勘大 ③	○		7	10 ― 8	6		1	横田 陽 ②			
		3	前河 吾人 ③							4	小野 勇翔 ③			
6	S1	2	白石 隼士 ③			2	―	6	○	2	町田 暁音 ③			
試合	S2	4	石岡 聖士 ②			1	―	6	○	3	片山 皓貴 ③			
No.	1007	13	神辺旭			2	―	1	14	広島皆実				
1回戦	D	3	髙橋 春樹 ③							1	中村 想 ②			
		4	児玉 拓也 ③			1	―	6	○	2	今中 楓人 ②			
7	S1	1	桑田 創次郎 ②	○		6	―	4		3	髙橋 耕大 ②			
試合	S2	2	藤岡 林太朗 ③	○		6	―	3		4	村上 敬一郎 ②			
No.	1008	15	BYE				―	99	16	福山葦陽				
1回戦	D						―							
8	S1						―							
試合	S2						―							
No.	1009	17	修道			99	―		18	BYE				
1回戦	D						―							
9	S1						―							
試合	S2						―							
No.	1010	19	瀬戸内			3	―	0	20	広島観音				
1回戦	D	3	原田 楓甫 ②							3	佐村 隆太 ②			
		5	上野 貴琉 ②	○		6		2		4	田中蒼真 ①			
10	S1	1	原田 桐利 ③	○		6		3		1	山崎 悠 ③			
試合	S2	2	益永 玄 ③	○		6		3		2	松本 拓磨 ③			
No.	1011	21	武田			3	―	0	22	沼田				
1回戦	D	3	石川 真光 ②							3	藤本 幸佑 ②			
		4	前田 頼佑 ②	○		6		0		5	三浦 羽瑠 ②			
11	S1	1	山中 大輔 ②	○		7		5		1	佐々木 直瑞 ②			
試合	S2	2	沖田 悠真 ②	○		6		3		2	島平 巧望 ②			
No.	1012	23	BYE				―	99	24	崇徳				
1回戦	D						―							
12	S1						―							
試合	S2						―							
No.	1013	25	海田			99	―		26	BYE				
1回戦	D						―							
13	S1						―							
試合	S2						―							
No.	1014	27	安芸南			0	―	3	28	県立広島				
1回戦	D	3	有原 璃空 ③							3	大丸 寛太 ③			
		4	石橋 虹大 ③			4		6	○	5	半田 瑞貴 ②			
14	S1	1	沖津 大吾 ③			2		6	○	1	前川 崇琉 ②			
試合	S2	2	富永 貴一郎 ③			2		6	○	4	中尾 玄司 ①			
No.	1015	29	広島工業大学			1	―	2	30	五日市				
1回戦	D	2	村上 蓮 ③	○		6		3		3	大瀬戸 猛 ③			
		3	齋藤 航平 ②							4	清木 優心 ③			
15	S1	1	高森 海透輝 ②			4		6	○	1	城本 皇介 ②			
試合	S2	4	末岡 学歩 ③			3		6	○	2	引原 成琉 ③			
No.	1016	31	BYE				―	99	32	広島国際学院				
1回戦	D						―							
16	S1						―							
試合	S2						―							

No.	1017	33	広島学院			99	—			34	BYE	
1	D						—					
回戦												
17	S1						—					
試合	S2						—					
No.	1018	35	広島井口			2	—	1		36	高陽東	
1	D	3	博田　健心	③		3		6	○	2	貫洞　佳月	③
回戦		4	牧草　空大	③						3	森田　晶介	③
18	S1	1	林　　諒羽	②	○	6		2		1	河野　冬真	③
試合	S2	2	小野　一樹	②	○	6		0		5	横田　悠真	③
No.	1019	37	広島大附属			3	—	0		38	市立広島商業	
1	D	3	小笠原　悠	②	○	6		1		2	岩川　真也	③
回戦		4	野田　昊希	②						3	津川　一颯	①
19	S1	1	加藤　匠真	③	○	6		0		1	三宅　陽聖	③
試合	S2	2	田中　結斗	③	○	6		4		4	尾田　春希	①
No.	1020	39	BYE				—	99		40	山陽	
1	D						—					
回戦												
20	S1						—					
試合	S2						—					
No.	1021	41	広陵			99	—			42	BYE	
1	D						—					
回戦												
21	S1						—					
試合	S2						—					
No.	1022	43	大門			1	—	2		44	広大附属福山	
1	D	3	豊池　晄史	③		2		6	○	2	吉光　悠翔	②
回戦		4	上石　竜也	③						4	大名　一	①
22	S1	1	天野　宏汰	①	○	6		1		1	有瀬　光一	②
試合	S2	2	近藤　真矢	③		5		7	○	3	亀山　竜之介	①
No.	1023	45	高陽			3	—	0		46	大柿	
1	D	3	高橋　孝志郎	②	○	6		1		3	中本　愛稀	③
回戦		4	平岡　龍馬	②						4	永松　愁夜	①
23	S1	1	長藤　郁仁	③	○	6		1		1	上河内　翔	③
試合	S2	2	木建　羽太	②	○	6		2		2	濱崎　魔奈斗	③
No.	1024	47	BYE				—	99		48	呉工業高等専門	
1	D						—					
回戦												
24	S1						—					
試合	S2						—					
No.	1025	49	広島国泰寺			99	—			50	BYE	
1	D						—					
回戦												
25	S1						—					
試合	S2						—					
No.	1026	51	舟入			3	—	0		52	呉商業	
1	D	3	佐々木　暖	③	○	6		1		3	原　大翔	③
回戦		4	田野　拓海	③						4	岩﨑　巧実	①
26	S1	1	出川　航大	③	○	6		0		1	岡田　鼓太郎	③
試合	S2	2	工藤　悠汰	③	○	6		4		2	江原　悠海	③
No.	1027	53	福山誠之館			2	—	1		54	福山明王台	
1	D	2	城戸　栄潤	③	○	6		3		2	三木　蓮斗	③
回戦		4	山田　翔大	②						3	三浦　周真	③
27	S1	1	森山　聡太	③		3		6	○	1	藤元　雄一朗	③
試合	S2	3	沖廣　泰樹	②	○	6		2		4	佐藤　颯	③
No.	1028	55	BYE				—	99		56	美鈴が丘	
1	D						—					
回戦												
28	S1						—					
試合	S2						—					
No.	1029	57	市立広島工業			99	—			58	BYE	
1	D											
回戦												
29	S1											
試合	S2											
No.	1030	59	広			0	—	3		60	大附属広島(東広島	
1	D	2	多和　俊佑	③		4		6	○	1	中川　喜文	③
回戦		4	尾茂田　幹太	②						2	岩井　莉秀	③
30	S1	1	大畠　璃久	②		2		6	○	3	山根　尚幸	②
試合	S2	3	倉本　啓正	③		3		6	○	4	別木　秀多	②
No.	1031	61	広島中等教育			3	—	0		62	可部	
1	D	2	岸本　心太朗	③	○	6		1		2	徳丸　碧	③
回戦		3	麻生　万里	②						3	上野　伸輔	③
31	S1	1	木下　智幸	①	○	6		1		1	木村　航大	③
試合	S2	4	倉橋　遼光	②	○	6		3		4	眞鍋　一輝	②
No.	1032	63	BYE				—	99		64	広島なぎさ	
1	D						—					
回戦												
32	S1						—					
試合	S2						—					

2回戦

No.	2001	1	精華学園宮島	3	—	0	3	広島城北	2001
2 回戦	D	4	広瀬 慶明 ②	○	6	–	0	3 石井 蓮太郎 ③	D
		5	沖本 太我 ③					4 吉田 孝輝 ③	
1	S1	2	木河 瞭 ③	○	6	–	0	1 増本 創 ③	S1
試合	S2	3	砂田 晋太郎 ②	○	6	–	0	2 三木 翔太 ③	S2

No.	2002	5	安古市	2	—	1	8	大附属広島(福山校)	2002
2 回戦	D	3	大平 貫太 ③	4	–	6	○	2 岩瀬 都真 ③	D
		4	岡田 烈旺 ②					4 延明 海斗 ②	
2	S1	2	財原 良輔 ②	○	6	–	4	3 鈴木 琉 ②	S1
試合	S2	5	山内 勇人 ③	○	7	7 – 2	6	5 宮 悠翔 ②	S2

No.	2003	9	基町	3	—	0	12	祇園北	2003
2 回戦	D	3	永井 蓮也 ③	○	6	–	2	2 町田 暁音 ③	D
		4	坂 準也 ②					3 片山 皓貴 ③	
3	S1	1	山本 蓮 ③	○	6	–	0	1 横田 陽 ②	S1
試合	S2	2	佐藤 功一 ③	○	6	–	0	4 小野 勇翔 ③	S2

No.	2004	13	神辺旭	0	—	3	16	福山葦陽	2004
2 回戦	D	3	髙橋 春樹 ③	2	–	6	○	4 平田 翔 ③	D
		4	兜玉 拓也 ③					5 田和 大翔 ③	
4	S1	1	桑田 創次郎 ②	2	–	6	○	2 西 慶悟 ③	S1
試合	S2	2	藤岡 林太朗 ③	1	–	6	○	3 郷田 優人 ③	S2

No.	2005	17	修道	3	—	0	10	瀬戸内	2005
2 回戦	D	3	竹中 泰志 ③	○	6	–	0	3 原田 楓甫 ②	D
		4	鮎川 拓生 ②					5 上野 貴琉 ②	
5	S1	1	岡崎 智彦 ②	○	6	–	0	1 原田 桐利 ③	S1
試合	S2	2	金田 真弥 ③	○	6	–	2	2 益永 玄 ③	S2

No.	2006	21	武田	0	—	3	24	崇徳	2006
2 回戦	D	3	石川 真光 ②	5	–	7	○	1 中島 遼大 ③	D
		4	前田 碧佑 ②					4 西野 稜太 ②	
6	S1	1	山中 大輔 ②	1	–	6	○	2 寶積 樹 ②	S1
試合	S2	2	沖田 悠真 ②	2	–	6	○	3 古澤 遥樹 ③	S2

No.	2007	25	海田	1	—	2	28	県立広島	2007
2 回戦	D	2	中前 侑馬 ③	○	6	–	3	3 大丸 寛太 ③	D
		3	上田 一颯 ③					5 半田 瑞貴 ②	
7	S1	1	梶谷 健太 ③		3	–	6	○ 1 前川 崇琉 ②	S1
試合	S2	4	西川 豹世 ③		4	–	6	○ 4 中尾 玄司 ①	S2

No.	2008	30	五日市	0	—	3	32	広島国際学院	2008
2 回戦	D	1	城本 皇介 ②	1			6	○ 3 石橋 蒼大 ③	D
		2	引原 成琉 ③					4 古居 佑基 ③	
8	S1	3	大瀬戸 猛 ③	0			6	○ 1 松永 悠希 ①	S1
試合	S2	5	福川 峻稔 ①	2			6	○ 2 川登 陽凪 ③	S2

No.	2009	33	広島学院	3	—	0	35	広島井口	2009
2 回戦	D	2	品川 達哉 ③	○	6		0	3 博田 健心 ③	D
		3	盛實晃太朗 ③					4 牧草 空大 ③	
9	S1	4	水野 赳 ③	○	6		0	1 林 詠羽 ②	S1
試合	S2	5	青山 侑樹 ③	○	6		1	2 小野 一樹 ②	S2

No.	2010	37	広島大附属	2	—	1	40	山陽	2010
2 回戦	D	3	小笠原 悠 ②	○	6		2	3 寺尾 篤人 ③	D
		4	野田 昊希 ②					4 山崎 力丸 ②	
10	S1	1	加藤 匠真 ③	○	7		5	1 石原 星弥 ③	S1
試合	S2	2	田中 越斗 ③		1		6	○ 2 脇山 尚大 ②	S2

No.	2011	41	広陵	3	—	0	44	広大附属福山	2011
2 回戦	D	4	小田 絢斗 ③	○	6		2	2 吉光 悠翔 ②	D
		2	佐々木 勘太 ③					4 大名 一 ①	
11	S1	3	久保田 航典 ③	○	6		0	1 有原 元一 ②	S1
試合	S2	5	坂宮 篤志 ③	○	6		2	3 島山 竜之介 ①	S2

No.	2012	45	高陽	0	—	3	48	呉工業高等専門	2012
2 回戦	D	3	高橋 孝志郎 ②		2		6	○ 3 松原 蓮 ②	D
		4	平岡 龍馬 ②					4 山田 幸希 ②	
12	S1	1	長藤 都仁 ③		0		6	○ 1 岡本 幸大 ③	S1
試合	S2	2	木建 羽大 ②		0		6	○ 2 井上 圭 ③	S2

No.	2013	49	広島国泰寺	2	—	1	51	舟入	2013
2 回戦	D	3	津田 幸史郎 ②	○	6		0	4 田野 拓海 ③	D
		5	荒川 慶太 ②					5 野村 奏心 ③	
13	S1	1	瀧崎 有 ③	○	6		0	1 出川 航大 ③	S1
試合	S2	4	山下 巧 ③		3		6	○ 2 工藤 悠汰 ③	S2

No.	2014	53	福山誠之館	1	—	2	56	美鈴が丘	2014
2 回戦	D	2	城戸 栄潤 ③		1		6	○ 2 布山 慶也 ②	D
		4	山田 翔大 ②					3 加藤 広悠 ①	
14	S1	1	森山 聡太 ③	○	6		4	1 首藤 晴葵 ②	S1
試合	S2	3	沖廣 泰樹 ②		0		6	○ 4 加藤 央悠 ①	S2

No.	2015	57	市立広島工業	1	—	2	60	大附属広島(東広島	2015
2 回戦	D	1	奥原 侑也 ②		3		6	○ 1 中川 喜文 ③	D
		3	渡邉 煌大 ①					2 岩井 莉秀 ③	
15	S1	2	菅原 優太 ③		2		6	○ 3 山根 尚幸 ②	S1
試合	S2	4	菅原 康平 ①	○	7	9	7 6	4 別木 秀多 ②	S2

No.	2016	61	広島中等教育	0	—	3	64	広島なぎさ	2016
2 回戦	D	2	岸本 心太朗 ③		0		6	○ 3 熊谷 光真 ③	D
		3	麻生 万里 ②					4 川元 秀五 ②	
16	S1	1	木下 智幸 ①		2		6	○ 1 山田 悠世 ②	S1
試合	S2	4	倉橋 遼光 ②		1		6	○ 2 沖田 太陽 ②	S2

3回戦

No.	3001	1	精華学園宮島	2	—	0	5	安古市	3001
3 回戦	D	3	砂田 晋太郎 ②	○	6	–	0	3 大平 貫太 ③	D
		4	広瀬 慶明 ②					4 岡田 烈旺 ②	
1	S1	1	中本 莉空 ②	○	6	–	0	2 財原 良輔 ②	S1
試合	S2	2	木河 瞭 ③		0	–	0	5 山内 勇人 ③	S2

No.	3002	9	基町	2	—	1	10	福山葦陽	3002
3 回戦	D	3	永井 蓮也 ③		0	–	6	○ 3 柳田 俊人 ③	D
		4	坂 準也 ②					4 平田 翔 ③	
2	S1	1	山本 蓮 ③	○	6	–	1	1 豊田 琉衣 ③	S1
試合	S2	2	佐藤 功一 ③	○	6	–	4	2 西 慶悟 ③	S2

No.	3003	17	修道	2	—	0	24	崇徳	3003
3 回戦	D	2	金田 真弥 ③	○	6		1	1 中島 遼大 ③	D
		4	鮎川 拓生 ②					4 西野 稜太 ②	
3	S1	1	岡崎 智彦 ②	○	6		0	2 寶積 樹 ②	S1
試合	S2	3	竹中 泰志 ③		2		1	3 古澤 遥樹 ③	S2

No.	3004	28	県立広島	0	—	2	32	広島国際学院	3004
3 回戦	D	3	大丸 寛太 ③		0		6	○ 3 石橋 蒼大 ③	D
		5	半田 瑞貴 ②					4 古居 佑基 ③	
4	S1	1	前川 崇琉 ②		3		6	○ 1 松永 悠希 ①	S1
試合	S2	4	中尾 玄司 ①		0		0	2 川登 陽凪 ③	S2

No.	3005	33	広島学院	2	—	0	37	広島大附属	3005
3 回戦	D	2	品川 達哉 ③	○	6		1	2 田中 越斗 ③	D
		3	盛實晃太朗 ③					5 永田 遼真 ②	
5	S1	1	酒井 唯至 ③	○	6		2	1 加藤 匠真 ③	S1
試合	S2	4	水野 赳 ③					4 野田 昊希 ②	S2

No.	3006	41	広陵	2	—	1	48	呉工業高等専門	3006
3 回戦	D	4	小田 絢斗 ③	○	6		2	1 岡本 幸大 ③	D
		5	坂宮 篤志 ③					4 山田 幸希 ②	
6	S1	1	光見 和磨 ②		4		6	○ 2 井上 圭 ③	S1
試合	S2	3	久保田 航典 ③	○	6		2	3 柆原 蓮 ②	S2

No.	3007	49	広島国泰寺	1	—	2	56	美鈴が丘	3007
3 回戦	D	3	津田 幸史郎 ②		3		6	○ 3 加藤 広悠 ①	D
		5	荒川 慶太 ②					5 髙森 和輝 ①	
7	S1	1	瀧崎 有 ③	○	6		0	1 首藤 晴葵 ②	S1
試合	S2	2	大喜多 素七 ②		0		6	○ 4 加藤 央悠 ①	S2

No.	3008	60	大附属広島(東広島	0	—	2	64	広島なぎさ	3008
3 回戦	D	1	中川 喜文 ③					3 熊谷 光真 ③	D
		2	岩井 莉秀 ③		0		6	○ 5 岩根 大地 ③	
8	S1	3	山根 尚幸 ②		2		6	○ 1 山田 悠世 ②	S1
試合	S2	4	別木 秀多 ②		1		2	4 川元 秀五 ②	S2

4回戦（準々決勝）

No.	4001	1	精華学園宮島	2	—	0	9	基町	4001
4 回戦	D	3	砂田 晋太郎 ②					5 中村 康貴 ③	D
		4	広瀬 慶明 ②	○	6	–	0	4 坂 準也 ②	
1	S1	1	中本 莉空 ②	○	6	–	0	1 山本 蓮 ③	S1
試合	S2	2	木河 瞭 ③		0	–	0	2 佐藤 功一 ③	S2

No.	4002	17	修道	2	—	0	64	広島国際学院	4002
4 回戦	D	2	金田 真弥 ③					3 石橋 蒼大 ③	D
		4	鮎川 拓生 ②	○	6		4	4 古居 佑基 ③	
2	S1	1	岡崎 智彦 ②	○	6		4	1 松永 悠希 ①	S1
試合	S2	3	竹中 泰志 ③		1		1	2 川登 陽凪 ③	S2

No.	4003	33	広島学院	2	—	0	41	広陵	4003
4 回戦	D	2	品川 達哉 ③	○	6		1	4 小田 絢斗 ③	D
		3	盛實晃太朗 ③					5 坂宮 篤志 ③	
3	S1	1	酒井 唯至 ③	○	6		1	2 佐々木 勘太 ③	S1
試合	S2	4	水野 赳 ③					3 久保田 航典 ③	S2

No.	4004	56	美鈴が丘	0	—	2	64	広島なぎさ	4004
4 回戦	D	3	加藤 広悠 ①		0		6	○ 3 熊谷 光真 ③	D
		5	髙森 和輝 ①					4 川元 秀五 ②	
4	S1	1	首藤 晴葵 ②		1		6	○ 1 山田 悠世 ②	S1
試合	S2	4	加藤 央悠 ①					2 沖田 太陽 ②	S2

5回戦（準決勝）

No.	5001	1	精華学園宮島	2	—	0	17	修道	5001
5 回戦	D	3	砂田 晋太郎 ②					1 金田 真弥 ③	D
		4	広瀬 慶明 ②	○	6	–	2	4 鮎川 拓生 ②	
1	S1	1	中本 莉空 ②	○	6	–	0	1 岡崎 智彦 ②	S1
試合	S2	2	木河 瞭 ③		3	–	0	3 竹中 泰志 ③	S2

No.	5002	33	広島学院	2	—	0	64	広島なぎさ	5002
5 回戦	D	2	品川 達哉 ③					3 熊谷 光真 ③	D
		3	盛實晃太朗 ③	○	6	–	4	4 川元 秀五 ②	
2	S1	1	酒井 唯至 ③	○	6	–	1	1 山田 悠世 ②	S1
試合	S2	4	水野 赳 ③					2 沖田 太陽 ②	S2

6回戦（決勝）

No.	6001	1	精華学園宮島	2	—	0	33	広島学院	6001
6 回戦	D	3	砂田 晋太郎 ②					1 酒井 唯至 ③	D
		4	広瀬 慶明 ②	○	8	–	2	2 品川 達哉 ③	
1	S1	1	中本 莉空 ②	○	8	–	0	4 岡崎 智彦 ②	S1
試合	S2	2	木河 瞭 ③			–		5 青山 侑樹 ③	S2

5・6位決定戦

No.	7001	9	基町	0	—	2	32	広島国際学院	7001
5・6位 決定戦	D	2	佐藤 功一 ③					3 石橋 蒼大 ③	D
		4	坂 準也 ②		1	–	6	○ 4 古居 佑基 ③	
1	S1	1	山本 蓮 ③		3	–	6	○ 2 川登 陽凪 ③	S1
試合	S2	3	永井 蓮也 ③			–		5 山田 征和 ②	S2

No.	7002	41	広陵	2	—	1	56	美鈴が丘	7002
5・6位 決定戦	D	2	佐々木 勘太 ③					3 加藤 広悠 ①	D
		4	小田 絢斗 ③		4	–	6	○ 5 髙森 和輝 ①	
2	S1	3	久保田 航典 ③	○	6	–	2	1 首藤 晴葵 ②	S1
試合	S2	5	坂宮 篤志 ③	○	7	–	5	4 加藤 央悠 ①	S2

7位決定戦

No.	8001	9	基町	1	—	2	56	美鈴が丘	8001
7位 決定戦	D	4	坂 準也 ②					3 加藤 広悠 ①	D
		5	中村 康貴 ③		1	–	6	○ 5 髙森 和輝 ①	
1	S1	1	山本 蓮 ③	○	6	–	2	1 首藤 晴葵 ②	S1
試合	S2	2	佐藤 功一 ③		5	–	7	○ 4 加藤 央悠 ①	S2

令和8年度　第79回　広島県高等学校総合体育大会テニス競技

兼　第83回　全国高等学校対抗テニス大会　兼　第66回　中国高等学校テニス選手権大会広島県代表

5月22日(金) こざかなくんスポーツパークびんごテニスコート

5月24日(日) こざかなくんスポーツパークびんごテニスコート

女子団体

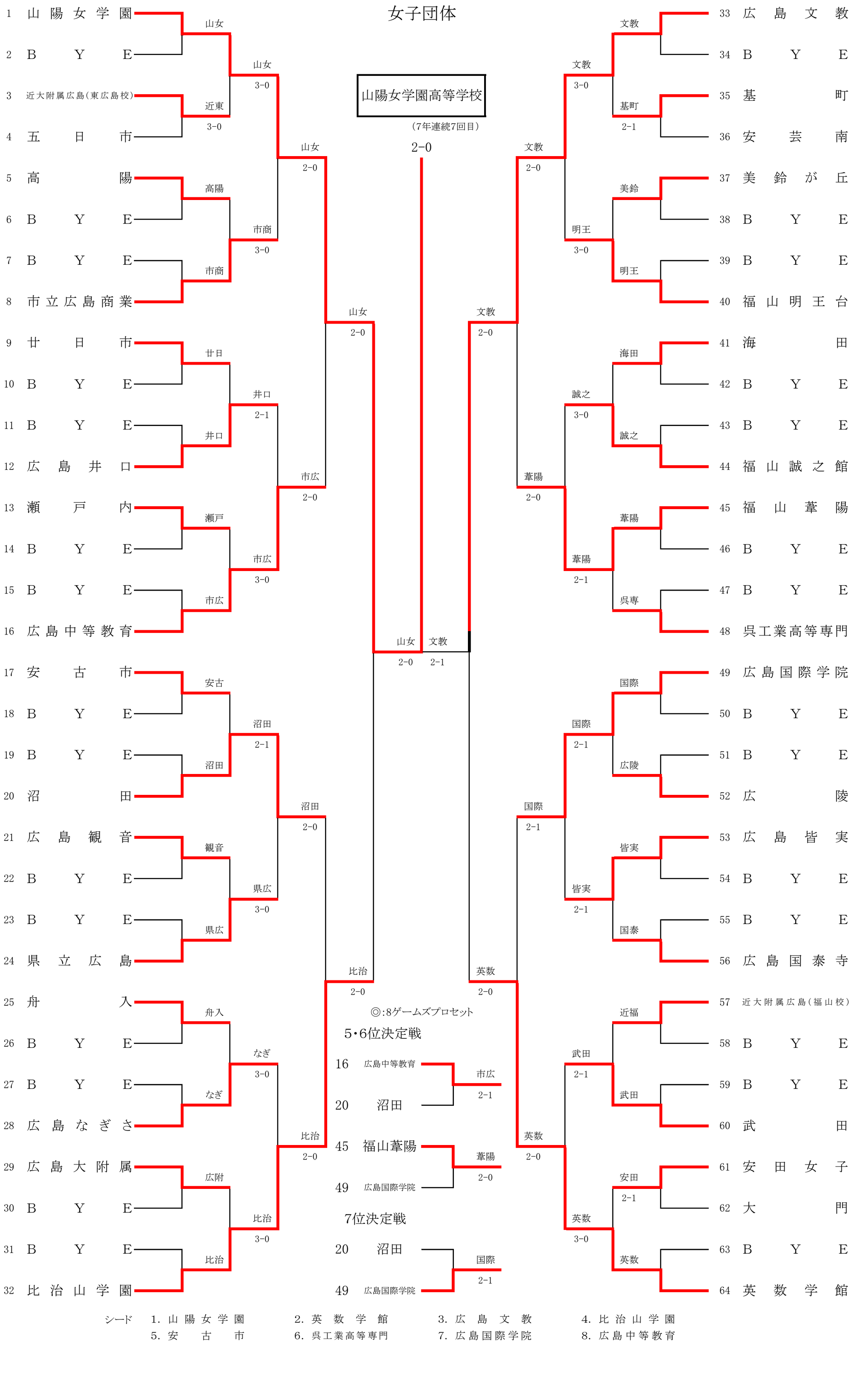

◎:8ゲームズプロセット

5・6位決定戦

16 広島中等教育 — 市広 2-1

20 沼田 — 市広 2-1

45 福山葦陽 — 葦陽 2-0

49 広島国際学院 — 葦陽 2-0

7位決定戦

20 沼田 — 国際 2-1

49 広島国際学院 — 国際 2-1

シード　1. 山陽女学園　2. 英数学館　3. 広島文教　4. 比治山学園
5. 安古市　6. 呉工業高等専門　7. 広島国際学院　8. 広島中等教育

1回戦											
No.	1001	1	山陽女学園			99	—		2	BYE	
1	D						—				
回戦											
1	S1						—				
試合	S2						—				
No.	1002	3	大附属広島(東広島			3	—	0	4	五日市	
1	D	3	垂門 優梨	②	○	6	—	0	3	井上 こはる	①
回戦		4	渡邊 葉月	②					4	亀崎 彩未	③
2	S1	1	大坂 瑠里	②	○	6	—	4	1	岡本 澪	③
試合	S2	2	滝本 湊望	②	○	6	—	2	2	松田 優希奈	①
No.	1003	5	高陽			99	—		6	BYE	
1	D						—				
回戦											
3	S1						—				
試合	S2						—				
No.	1004	7	BYE				—	99	8	市立広島商業	
1	D						—				
回戦											
4	S1						—				
試合	S2						—				
No.	1005	9	廿日市			99	—		10	BYE	
1	D						—				
回戦											
5	S1						—				
試合	S2						—				
No.	1006	11	BYE				—	99	12	広島井口	
1	D						—				
回戦											
6	S1						—				
試合	S2						—				
No.	1007	13	瀬戸内			99	—		14	BYE	
1	D						—				
回戦											
7	S1						—				
試合	S2						—				
No.	1008	15	BYE				—	99	16	広島中等教育	
1	D						—				
回戦											
8	S1						—				
試合	S2						—				
No.	1009	17	安古市			99	—		18	BYE	
1	D						—				
回戦											
9	S1						—				
試合	S2						—				
No.	1010	19	BYE				—	99	20	沼田	
1	D						—				
回戦											
10	S1						—				
試合	S2						—				
No.	1011	21	広島観音			99	—		22	BYE	
1	D						—				
回戦											
11	S1						—				
試合	S2						—				
No.	1012	23	BYE				—	99	24	県立広島	
1	D						—				
回戦											
12	S1						—				
試合	S2						—				
No.	1013	25	舟入			99	—		26	BYE	
1	D						—				
回戦											
13	S1						—				
試合	S2						—				
No.	1014	27	BYE				—	99	28	広島なぎさ	
1	D						—				
回戦											
14	S1						—				
試合	S2						—				
No.	1015	29	広島大附属			99	—		30	BYE	
1	D						—				
回戦											
15	S1						—				
試合	S2						—				
No.	1016	31	BYE				—	99	32	比治山学園	
1	D						—				
回戦											
16	S1						—				
試合	S2						—				

No.	1017	33	広島文教			99	—		34	BYE
1回戦	D						—			
17	S1						—			
試合	S2						—			
No.	1018	35	基町			2	—	1	36	安芸南
1回戦	D	1	福原　璃子 ③			2	—	6	3	金子　美琴 ③
		2	和田　紗佳 ③						4	西野　華凜 ③
18	S1	3	森次　菜々子 ②	○		6	—	1	1	河野　桃夏 ②
試合	S2	4	引谷　結花 ②	○		6	—	4	2	畑　愛莉 ③
No.	1019	37	美鈴が丘			99	—		38	BYE
1回戦	D						—			
19	S1						—			
試合	S2						—			
No.	1020	39	BYE			—	99		40	福山明王台
1回戦	D						—			
20	S1						—			
試合	S2						—			
No.	1021	41	海田			99	—		42	BYE
1回戦	D						—			
21	S1						—			
試合	S2						—			
No.	1022	43	BYE			—	99		44	福山誉之館
1回戦	D						—			
22	S1						—			
試合	S2						—			
No.	1023	45	福山葦陽			99	—		46	BYE
1回戦	D						—			
23	S1						—			
試合	S2						—			
No.	1024	47	BYE			—	99		48	呉工業高等専門
1回戦	D						—			
24	S1						—			
試合	S2						—			
No.	1025	49	広島国際学院			99	—		50	BYE
1回戦	D						—			
25	S1						—			
試合	S2						—			
No.	1026	51	BYE			—	99		52	広陵
1回戦	D						—			
26	S1						—			
試合	S2						—			
No.	1027	53	広島皆実			99	—		54	BYE
1回戦	D						—			
27	S1						—			
試合	S2						—			
No.	1028	55	BYE			—	99		56	広島国泰寺
1回戦	D						—			
28	S1						—			
試合	S2						—			
No.	1029	57	広大附属広島(福山校			99	—		58	BYE
1回戦	D						—			
29	S1						—			
試合	S2						—			
No.	1030	59	BYE			—	99		60	武田
1回戦	D						—			
30	S1						—			
試合	S2						—			
No.	1031	61	安田女子			2	—	1	62	大門
1回戦	D	3	菅　莉咲 ①	○		6	—	0	1	金高　来利奈 ②
		2	吉岡　花 ①						4	瀬良　彩香 ①
31	S1	1	日髙　純怜 ①	○		7	7 — 1	6	2	石井　結生 ③
試合	S2	4	内田　涼紀 ②			0	—	6	3	坂本　栞桜 ③
No.	1032	63	BYE			—	99		64	英数学館
1回戦	D						—			
32	S1						—			
試合	S2						—			

2回戦

No.	2001	1	山陽女学園			3	—	0	3	大附属広島(東広島校		
2	D	3	眞鍋 結衣	②	○	6	–	0		3	垂門 優梨	②
回戦		4	谷本 葵	③						4	渡邊 葉月	②
1	S1	1	藤山 羽優	②	○	6	–	0		1	大坂 瑠里	②
試合	S2	5	前野 天寧	③	○	6	–	2		2	滝本 湊望	②
No.	2002	5	高陽			0	—	3	8	市立広島商業		
2	D	1	齋藤 小梅	③		5	–	7	○	2	糸 香奈恵	③
回戦		4	上野 陽	③						5	宮本 茉央	②
2	S1	2	河野 舞姫	③		0	–	6	○	3	佐藤 千尋	②
試合	S2	3	重本 琴音	③		0	–	6	○	4	小野 主莉	②
No.	2003	9	廿日市			1	—	2	12	広島井口		
2	D	2	栗尾 奈波	③		5	–	7	○	1	手銭 凜	③
回戦		3	杉田 恵里奈	③						3	勝部 莉子	③
3	S1	1	財間 理那	②	○	6	–	0		2	竹中 菜桜	③
試合	S2	5	向井 蒼衣	③		1	–	6	○	4	永山 百花	③
No.	2004	13	瀬戸内			0	—	3	16	広島中等教育		
2	D	3	増田 佳穂	②		0	–	6	○	1	土井 咲彩	③
回戦		4	宮内 侑愛	②						4	中森 咲良	③
4	S1	1	小坂 未海	③		0	–	6	○	3	森 彩菜	③
試合	S2	2	清水 咲希	③		2	–	6	○	5	浅野 倫歌	③
No.	2005	17	安古市			1	—	2	20	沼田		
2	D	3	中村 梗花	②		4	–	6	○	1	西川 結菜	③
回戦		5	佐久川 友杏	③						3	土居 莉湖	③
5	S1	1	吉田 瑞穂	③	○	6	–	3		2	横内 安那	③
試合	S2	2	古城 芽生	③		4	–	6	○	4	阪部 莉奈	③
No.	2006	21	広島観音			0	—	3	24	県立広島		
2	D	1	青井 莉子	③		4	–	6	○	3	市林 美咲	②
回戦		4	丸山 美結	③						4	山本 多桜	②
6	S1	2	河野 璃子	③		1	–	6	○	1	木部 絵麻	③
試合	S2	3	秋山 莉杏	③		3	–	6	○	2	江渕 碧衣	③
No.	2007	25	舟入			0	—	3	28	広島なぎさ		
2	D	2	政広 亜子	③		0	–	6	○	3	杉田 燈菜子	②
回戦		3	安井 優花	③						5	小園 未来	②
7	S1	1	中村 実緒	②		2	–	6	○	1	福間 琳乃	③
試合	S2	4	原 かれん	②		1	–	6	○	2	王 百華	②
No.	2008	29	広島大附属			0	—	3	32	比治山学園		
2	D	2	阪田 美結	②		1	–	6	○	1	河野 光咲	③
回戦		1	大内 早穂	②						3	細川 瑠那	③
8	S1	3	古本 柚奈	①		3	–	6	○	2	堀江 音穂	③
試合	S2	4	行武 奏帆	②		4	–	6	○	4	遠藤 美徳	②
No.	2009	33	広島文教			3	—	0	35	基町		
2	D	2	森脇 愛菜	①	○	6	–	0		1	福原 璃子	③
回戦		3	吉井 小由未	①						2	和田 紗佳	③
9	S1	1	小笹 悠夏	②	○	6	–	0		3	森次 菜々子	②
試合	S2	5	稲村 采乃	②	○	7	7 – 4	6		4	引谷 結花	②
No.	2010	37	美鈴が丘			0	—	3	40	福山明王台		
2	D	3	山田 香帆	①		1	–	6	○	3	野宗 舞	③
回戦		4	吉田 智咲	①						4	前迫 佑奈	③
10	S1	1	石井 佑奈	③		4	–	6	○	1	成田 結梨	③
試合	S2	2	池田 芽依美	③		3	–	6	○	2	岡野 心美	③
No.	2011	41	海田			0	—	3	44	福山誠之館		
2	D	4	樫部 暖菜	③		0	–	6	○	3	清水 柚希	③
回戦		3	鹿子木 彩乃	③						5	上田 彩葉	②
11	S1	1	藤本 乃愛	③		0	–	6	○	1	森田 葉月	③
試合	S2	2	嘉藤 那悠	③		1	–	6	○	2	松川 早穂	②
No.	2012	45	福山葦陽			2	—	1	48	呉工業高等専門		
2	D	3	西山 結菜	③	○	6	–	4		1	山田 愛子	③
回戦		4	高岡 こころ	③						4	門田 聡美	②
12	S1	1	村上 葉月	②		1	–	6	○	2	新名 佳南	③
試合	S2	2	渡邉 安曇	②	○	6	–	1		3	岡本 遥	②
No.	2013	49	広島国際学院			2	—	1	52	広陵		
2	D	2	益村 美紗恵	②		5	–	7	○	3	杉山 百花	②
回戦		3	兒島 もあ	③						4	岸本 愛莉	②
13	S1	1	山本 千尋	③	○	6	–	0		1	千倉 雪乃	③
試合	S2	4	青木 莉音	①	○	6	–	4		2	小黒 百葵	②
No.	2014	53	広島皆実			2	—	1	56	広島国泰寺		
2	D	1	山田 遥月	③	○	6	–	1		4	山下 紗代	③
回戦		3	尾崎 寛子	③						5	伊賀 小夏	③
14	S1	2	福岡 姫奈	②	○	6	–	0		2	小倉 実希子	②
試合	S2	4	三上 瑠花	③		0	–	6	○	3	松崎 有加	③
No.	2015	57	丘大附属広島(福山校			1	—	2	60	武田		
2	D	3	中部 こころ	③		1	–	6	○	1	大歳 海	③
回戦		4	安納 春佳	③						2	吉本 真菜	③
15	S1	1	廣川 智与	②		0	–	6	○	3	福田 彩乃	②
試合	S2	2	買原 陽花	②	○	7	–	5		4	上野 夢華	②
No.	2016	61	安田女子			0	—	3	64	英数学館		
2	D	3	菅 莉咲	①		3	–	6	○	1	平田 里帆	②
回戦		2	吉岡 花	①						4	濱田 汐那	③
16	S1	1	日高 純怜	①		0	–	6	○	2	永井 志麻	③
試合	S2	4	内田 涼妃	②		0	–	6	○	3	原 愛莉	②

3回戦

No.	3001	1	山陽女学園			2	—	0	8	市立広島商業		
3	D	4	谷本 葵	③	○	6	–	0		3	佐藤 千尋	②
回戦		5	前野 天寧	③						4	小野 主莉	②
1	S1	2	柴山 那奈	①	○	6	–	0		1	梶川 七海	③
試合	S2	3	眞鍋 結衣	②			–			2	糸 香奈恵	③
No.	3002	12	広島井口			0	—	2	16	広島中等教育		
3	D	2	竹中 菜桜	③		3	–	6	○	1	土井 咲彩	③
回戦		4	永山 百花	③						5	浅野 倫歌	③
2	S1	1	手銭 凜	③		3	–	6	○	2	行武 涼帆	②
試合	S2	3	勝部 莉子	③			–			3	森 彩菜	③
No.	3003	20	沼田			2	—	0	24	県立広島		
3	D	1	西川 結菜	③	○	6	–	3		3	市林 美咲	②
回戦		3	土居 莉湖	③						4	山本 多桜	②
3	S1	2	横内 安那	③	○	6	–	1		1	木部 絵麻	③
試合	S2	4	阪部 莉奈	③			–			2	江渕 碧衣	③
No.	3004	28	広島なぎさ			0	—	2	32	比治山学園		
3	D	2	王 百華	②		0	–	6	○	2	堀江 音穂	③
回戦		4	若宮 百佳	①						4	遠藤 美徳	②
4	S1	1	福間 琳乃	③		0	–	6	○	1	河野 光咲	③
試合	S2	5	小園 未来	②			–			3	細川 瑠那	③
No.	3005	33	広島文教			2	—	0	40	福山明王台		
3	D	4	上瀬 結	②	○	6	–	0		1	成田 結梨	③
回戦		3	吉井 小由未	①						5	長野 結衣	③
5	S1	1	小笹 悠夏	②	○	6	–	0		2	岡野 心美	③
試合	S2	2	森脇 愛菜	①			–			4	前迫 佑奈	③
No.	3006	44	福山誠之館			0	—	2	45	福山葦陽		
3	D	3	清水 柚希	③		6	–	6		4	高岡 こころ	③
回戦		1	森田 葉月	③						1	村上 葉月	②
6	S1	2	松川 早穂	②		0	–	6	○	2	渡邉 安曇	②
試合	S2	4	篠塚 心菜	②		0	–	6	○	3	西山 結菜	③
No.	3007	49	広島国際学院			2	—	1	53	広島皆実		
3	D	1	山本 千尋	③	○	6	–	1		1	山田 遥月	③
回戦		2	益村 美紗恵	②						3	尾崎 寛子	③
7	S1	3	兒島 もあ	③		0	–	6	○	2	福岡 姫奈	②
試合	S2	4	青木 莉音	①	○	6	–	1		4	三上 瑠花	③
No.	3008	60	武田			0	—	2	64	英数学館		
3	D	1	大歳 海	③		0	–	6	○	1	平田 里帆	②
回戦		2	吉本 真菜	③						4	濱田 汐那	③
8	S1	3	福田 彩乃	②		0	–	6	○	2	永井 支麻	③
試合	S2	4	上野 夢華	②			–			3	原 愛莉	②

4回戦（準々決勝）

No.	4001	1	山陽女学園			2	—	0	16	広島中等教育		
4	D	3	眞鍋 結衣	②	○	6	–	1		2	行武 涼帆	②
回戦		4	谷本 葵	③						3	森 彩菜	③
1	S1	1	藤山 羽優	②	○	6	–	0		1	土井 咲彩	③
試合	S2	2	柴山 那奈	①			–			5	浅野 倫歌	③
No.	4002	20	沼田			0	—	2	32	比治山学園		
4	D	1	西川 結菜	③		1	–	6	○	1	河野 光咲	③
回戦		3	土居 莉湖	③						5	中尾 莉珠	②
2	S1	2	横内 安那	③		2	–	6	○	2	堀江 音穂	③
試合	S2	4	阪部 莉奈	③			–			3	細川 瑠那	③
No.	4003	33	広島文教			2	—	0	45	福山葦陽		
4	D	2	森脇 愛菜	①	○	6	–	0		3	西山 結菜	③
回戦		3	吉井 小由未	①						4	高岡 こころ	③
3	S1	1	小笹 悠夏	②	○	6	–	0		1	村上 葉月	②
試合	S2	4	上瀬 結	②			–			2	渡邉 安曇	②
No.	4004	49	広島国際学院			0	—	2	64	英数学館		
4	D	2	益村 美紗恵	②		0	–	6	○	1	平田 里帆	②
回戦		3	兒島 もあ	③						4	濱田 汐那	③
4	S1	1	山本 千尋	③		1	–	6	○	2	永井 支麻	③
試合	S2	4	青木 莉音	①			–			3	原 愛莉	②

5回戦（準決勝）

No.	5001	1	山陽女学園			2	—	0	32	比治山学園		
5	D	3	眞鍋 結衣	②	○	6	–	4		1	河野 光咲	③
回戦		4	谷本 葵	③						5	中尾 莉珠	②
1	S1	1	藤山 羽優	②	○	6	–	1		3	細川 瑠那	③
試合	S2	2	柴山 那奈	①			–			4	遠藤 美徳	②
No.	5002	33	広島文教			2	—	1	64	英数学館		
5	D	4	上瀬 結	②		4	–	6	○	1	平田 里帆	②
回戦		3	吉井 小由未	①						3	原 愛莉	②
2	S1	1	小笹 悠夏	②	○	6	–	0		2	永井 支麻	③
試合	S2	2	森脇 愛菜	①	○	6	–	0		4	濱田 汐那	③

6回戦（決勝）

No.	6001	1	山陽女学園			2	—	0	33	広島文教		
6	D	3	眞鍋 結衣	②	○	8	–	3		2	森脇 愛菜	①
回戦		4	谷本 葵	③						3	吉井 小由未	①
1	S1	1	藤山 羽優	②	○	8	–	4		1	小笹 悠夏	②
試合	S2	2	柴山 那奈	①			–			4	上瀬 結	②

5・6位決定戦

No.	7001	16	広島中等教育			2	—	1	20	沼田		
5・6位	D	1	土井 咲彩	③		4	–	6	○	1	西川 結菜	③
決定戦		5	浅野 倫歌	③						3	土居 莉湖	③
1	S1	2	行武 涼帆	②	○	6	–	2		2	横内 安那	③
試合	S2	3	森 彩菜	③	○	6	–	3		4	阪部 莉奈	③
No.	7002	45	福山葦陽			2	—	0	49	広島国際学院		
5・6位	D	4	高岡 こころ	③		3	–	3		3	兒島 もあ	③
決定戦		1	村上 葉月	②						2	益村 美紗恵	②
2	S1	2	渡邉 安曇	②	○	6	–	1		1	山本 千尋	③
試合	S2	3	西山 結菜	③	○	6	–	2		4	青木 莉音	①

7位決定戦

No.	8001	20	沼田			1	—	2	49	広島国際学院		
7位	D	1	西川 結菜	③	○	6	–	1		2	益村 美紗恵	②
決定戦		3	土居 莉湖	③						3	兒島 もあ	③
1	S1	2	横内 安那	③		2	–	6	○	1	山本 千尋	③
試合	S2	4	阪部 莉奈	③		2	–	6	○	4	青木 莉音	①

令和8年度　第79回　広島県高等学校総合体育大会テニス競技

兼　第116回　全国高等学校テニス選手権大会　広島県予選　兼　第66回　中国高等学校テニス選手権大会　広島県予選

個人の部　男子シングルス

5月24日(日)　こざかなくんスポーツパークびんごテニスコート
5月30日(土)　こざかなくんスポーツパークびんごテニスコート
5月31日(日)　こざかなくんスポーツパークびんごテニスコート

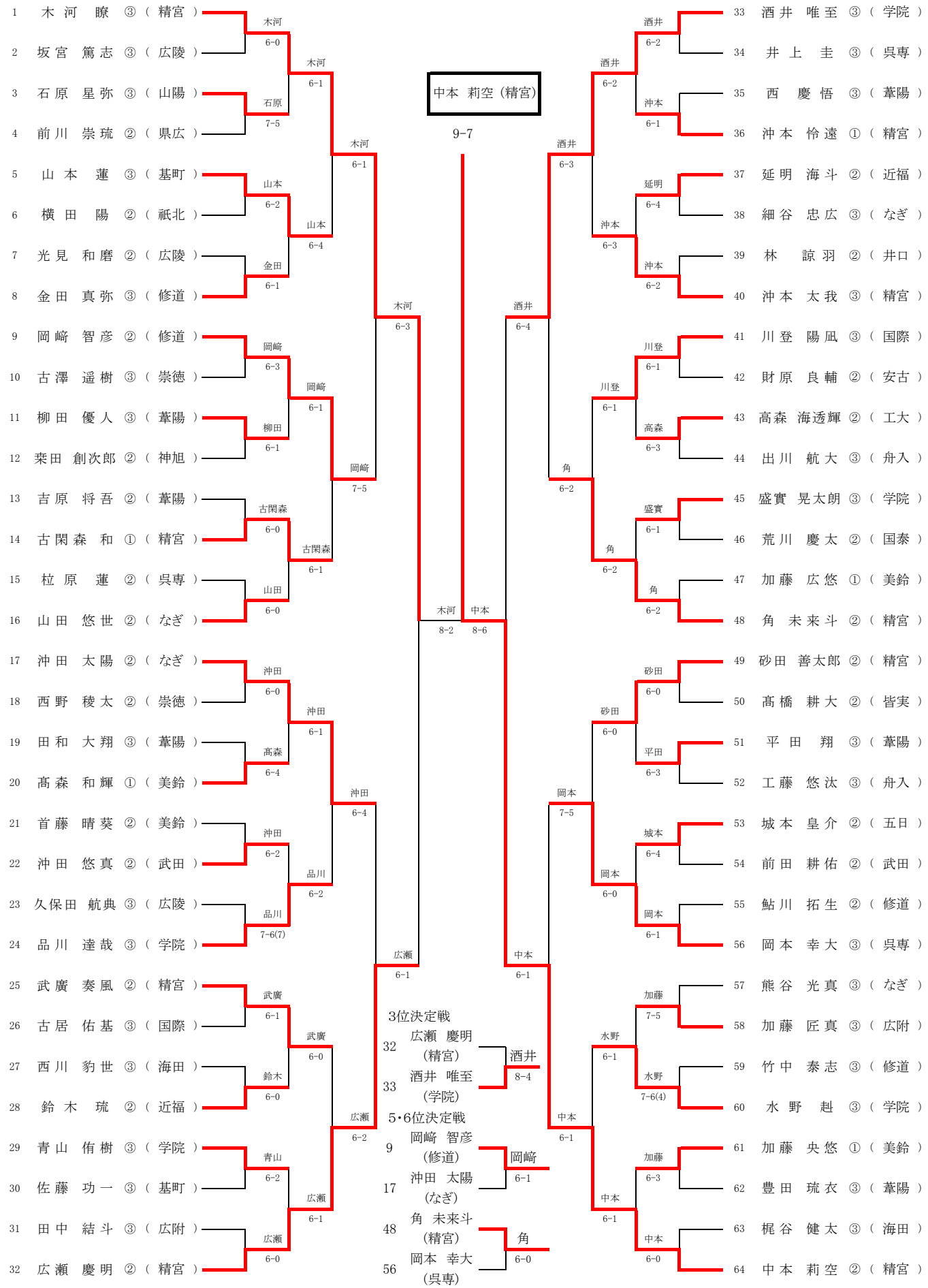

シード　1. 木河 瞭(精宮)　2. 中本 莉空(精宮)　3～4. 酒井 唯至(学院)　3～4. 広瀬 慶明(精宮)　5. 沖田 太陽(なぎ)　6. 角 未来斗(精宮)
7. 砂田 善太郎(精宮)　8. 山田 悠世(なぎ)　9. 岡崎 智彦(修道)　10. 岡本 幸大(呉専)　11. 川登 陽凪(国際)　12. 品川 達哉(学院)
13. 武廣 奏風(精宮)　14. 沖本 太我(精宮)　15. 熊谷 光真(なぎ)　16～18. 金田 真弥(修道)　16～18. 山本 蓮(基町)　16～18. 水野 赳(学院)

令和8年度　第79回　広島県高等学校総合体育大会テニス競技

兼　第116回　全国高等学校テニス選手権大会　広島県予選　兼　第66回　中国高等学校テニス選手権大会　広島県予選

個人の部　女子シングルス

5月24日(日)　こざかなくんスポーツパークびんごテニスコート
5月30日(土)　こざかなくんスポーツパークびんごテニスコート
5月31日(日)　こざかなくんスポーツパークびんごテニスコート

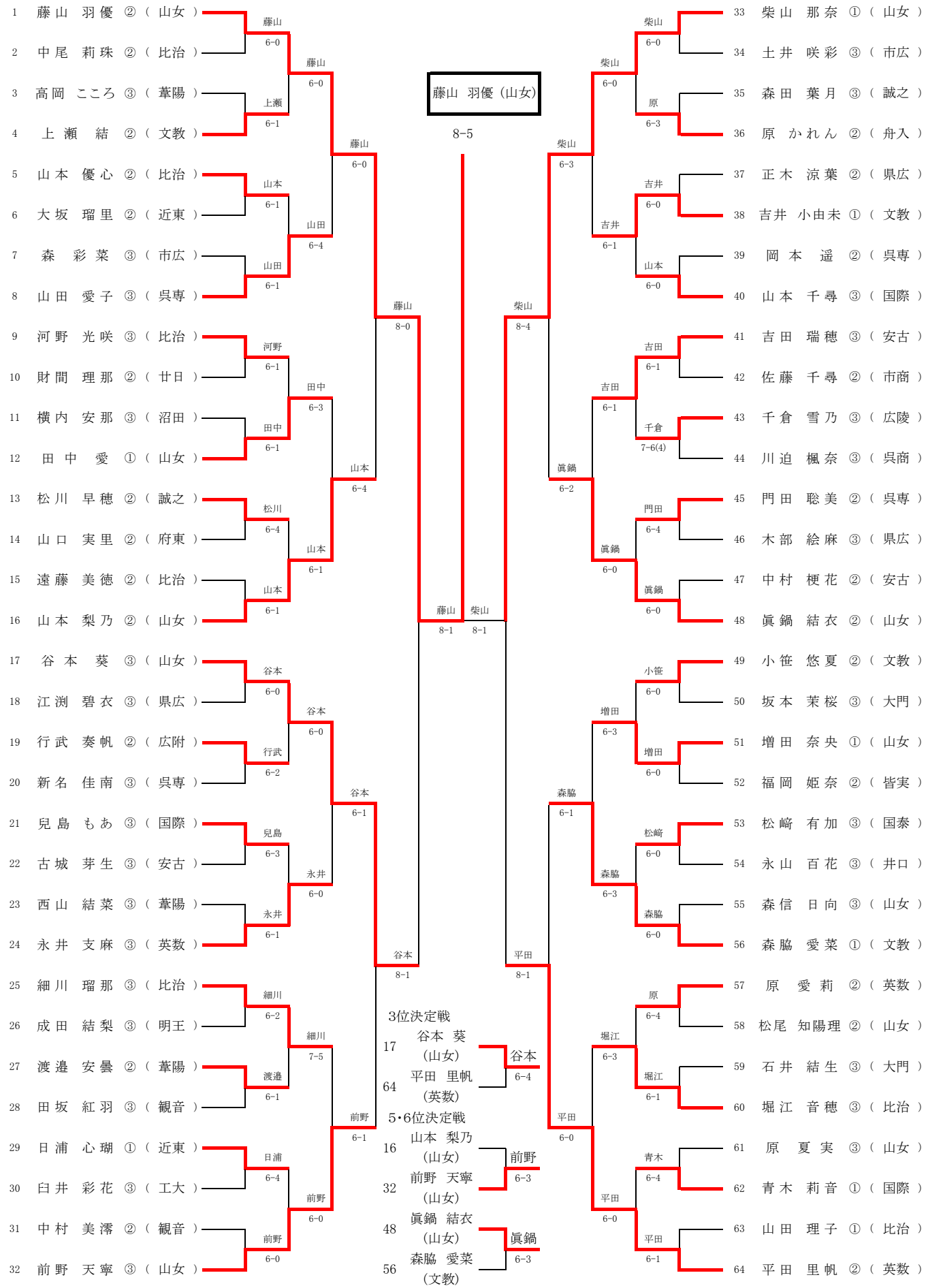

シード　1. 藤山 羽優(山女)　2. 平田 里帆(英数)　3. 柴山 那奈(山女)　4. 前野 天寧(山女)　5谷本 葵(山女)　6. 眞鍋 結衣(山女)
7. 小笹 悠夏(文教)　8. 山本 梨乃(山女)　9. 河野 光咲(比治)　10. 森脇 愛菜(文教)　11～12. 吉田 瑞穂(安古)　11～12. 永井 支麻(英数)
13～14. 細川 瑠那(比治)　13～14. 山本 千尋(国際)　15. 原 愛莉(英数)　16～18. 山田 愛子(呉専)　16～18. 山本 優心(比治)　16～18. 堀江 音穂(比治)

令和8年度　第79回　広島県高等学校総合体育大会テニス競技

兼 第116回 全国高等学校テニス選手権大会 広島県予選 兼 第66回 中国高等学校テニス選手権大会 広島県予選

5月30日(土)　広島広域公園テニスコート
5月31日(日)　広島広域公園テニスコート

個人の部　男子ダブルス

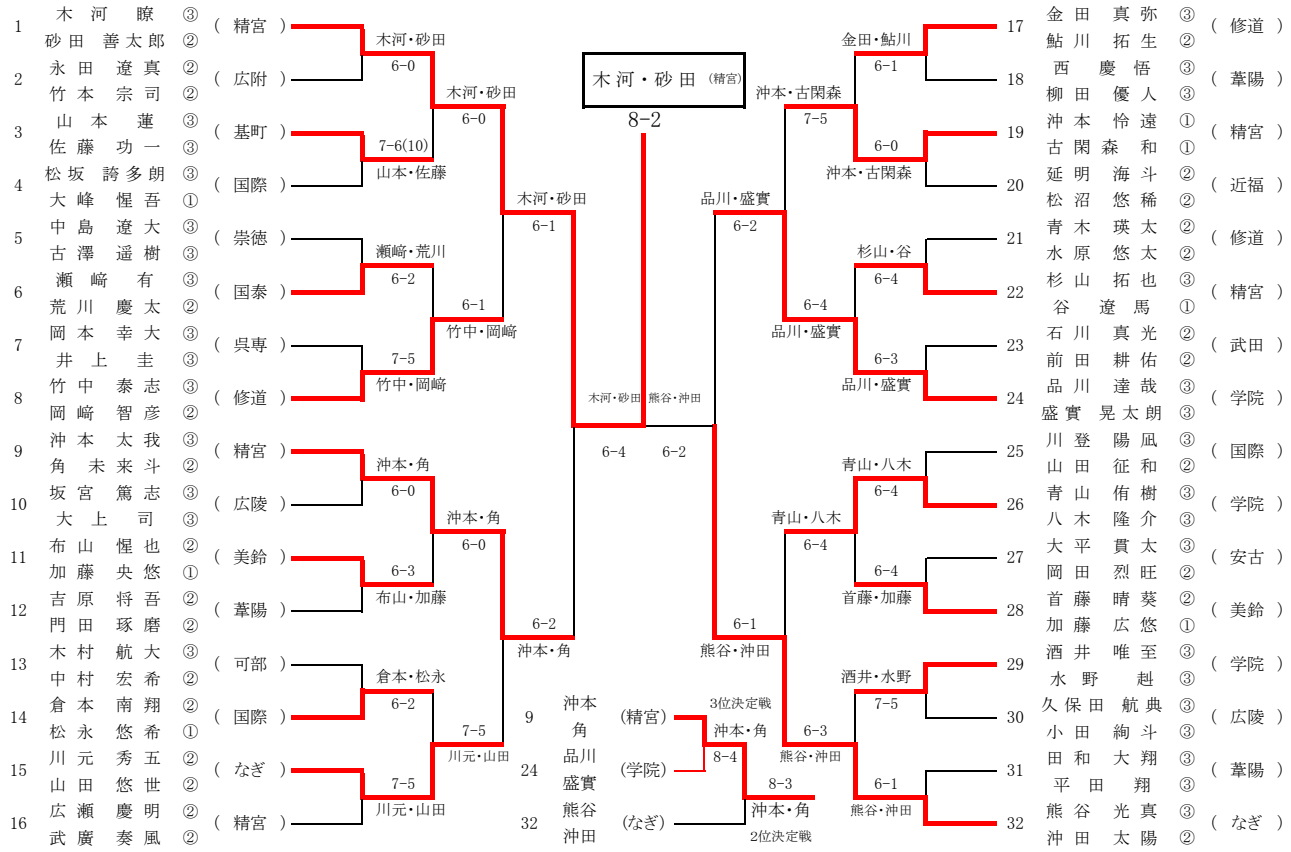

シード 1. 木河 瞭・砂田 善太郎(精宮)　2. 熊谷 光真・沖田 太陽(なぎ)　3. 金田 真弥・鮎川 拓生(修道)　4. 広瀬 慶明・武廣 奏風(精宮)
5. 沖本 太我・角 未来斗(精宮)　6. 品川 達哉・盛實 晃太朗(学院)　7. 川登 陽凪・山田 征和(国際)　8. 竹中 泰志・岡崎 智彦(修道)

令和8年度　第79回　広島県高等学校総合体育大会テニス競技

兼 第116回 全国高等学校テニス選手権大会 広島県予選 兼 第66回 中国高等学校テニス選手権大会 広島県予選

5月30日(土)　広島広域公園テニスコート
5月31日(日)　広島広域公園テニスコート

個人の部　女子ダブルス

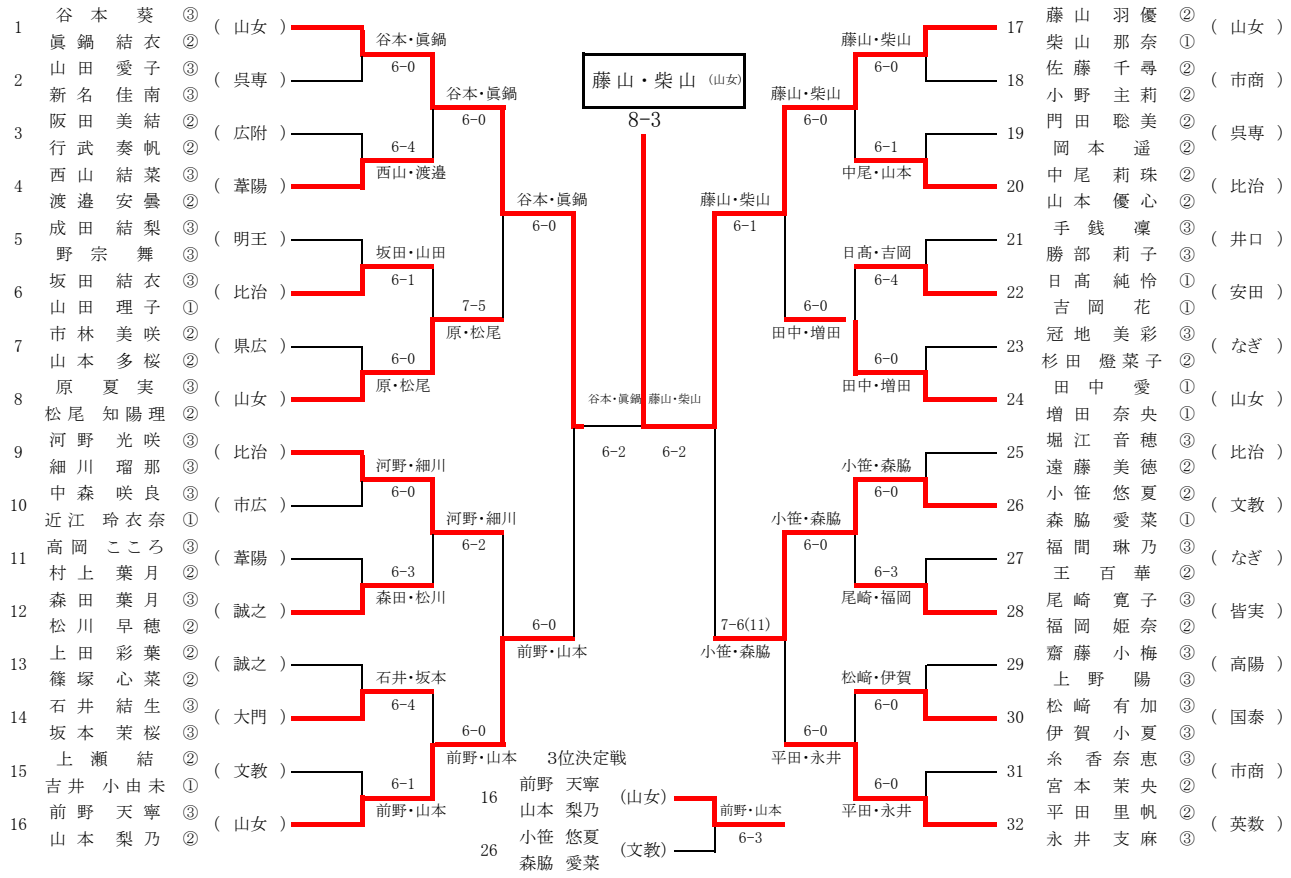

シード 1. 谷本 葵・眞鍋 結衣(山女)　2. 平田 里帆・永井 支麻(英数)　3. 藤山 羽優・柴山 那奈(山女)　4. 前野 天寧・山本 梨乃(山女)
5. 河野 光咲・細川 瑠那(比治)　6. 田中 愛・増田 奈央(山女)　7. 堀江 音穂・遠藤 美徳(比治)　8. 原 夏実・松尾 知陽理(山女)