2026年度　高校総体　団体:男子　:テニス

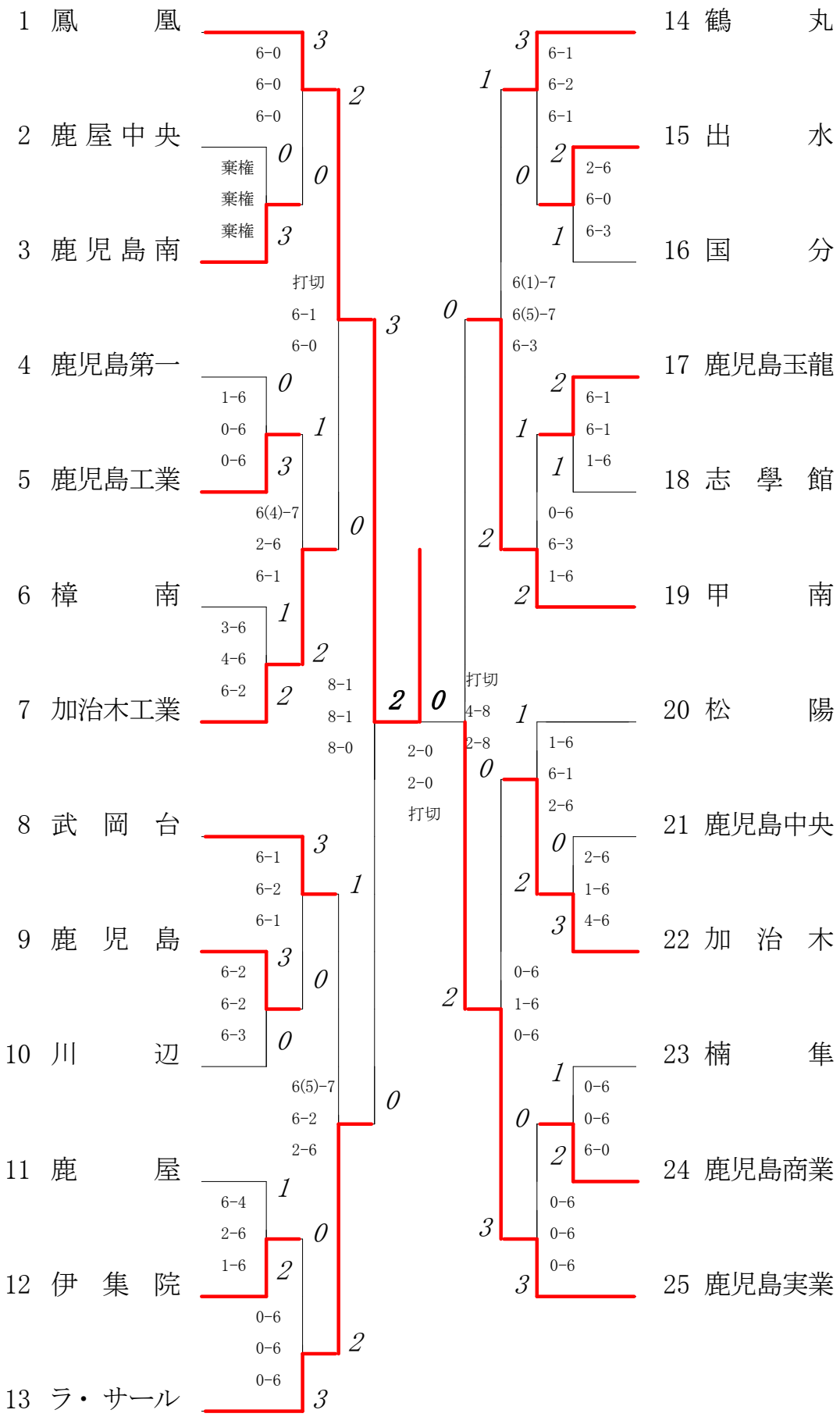

2026年度 テニス高校総体 : 男子

回戦	試合No.		勝者チーム名	スコア			敗者チーム名
準決勝	22		鳳凰	3	—	0	ラ・サール
	1	複	赤 沼 逢 兜(3) 本 薗 諒 人(3)	1	8 — 1	0	河 輪 航 平(3) 吉 田 笙 (2)
	2	単	木 村 英偉太(2)	1	8 — 1	0	宮 田 卓 侑(2)
	3	単	楠 奨 真(2)	1	8 — 0	0	遠 山 陽 太(1)
準決勝	23		鹿児島実業	2	—	0	甲南
	1	(複)	篠 原 一 心(3) 鳥 丸 遙 斗(2)		6 — 3		内 田 大 翔(2) 松木田 汐 音(3)
	2	単	瀬戸口 智 大(3)	1	8 — 4	0	木 場 俊 輔(3)
	3	単	木 村 泰 貴(3)	1	8 — 2	0	貞 方 皇 佑(3)
決勝	24		鳳凰	2	—	0	鹿児島実業
	1	複	赤 沼 逢 兜(3) 本 薗 諒 人(3)	2	6 — 2 6 — 2	0	篠 原 一 心(3) 鳥 丸 遙 斗(2)
	2	単	木 村 英偉太(2)	2	6 — 4 6 — 3	0	瀬戸口 智 大(3)
	3	(単)	楠 奨 真(2)		6 — 1 2 — 6 3 — 0		木 村 泰 貴(3)

複・単に〇印がついている場合は途中打ち切り

2026年度　高校総体　団体:女子　:テニス

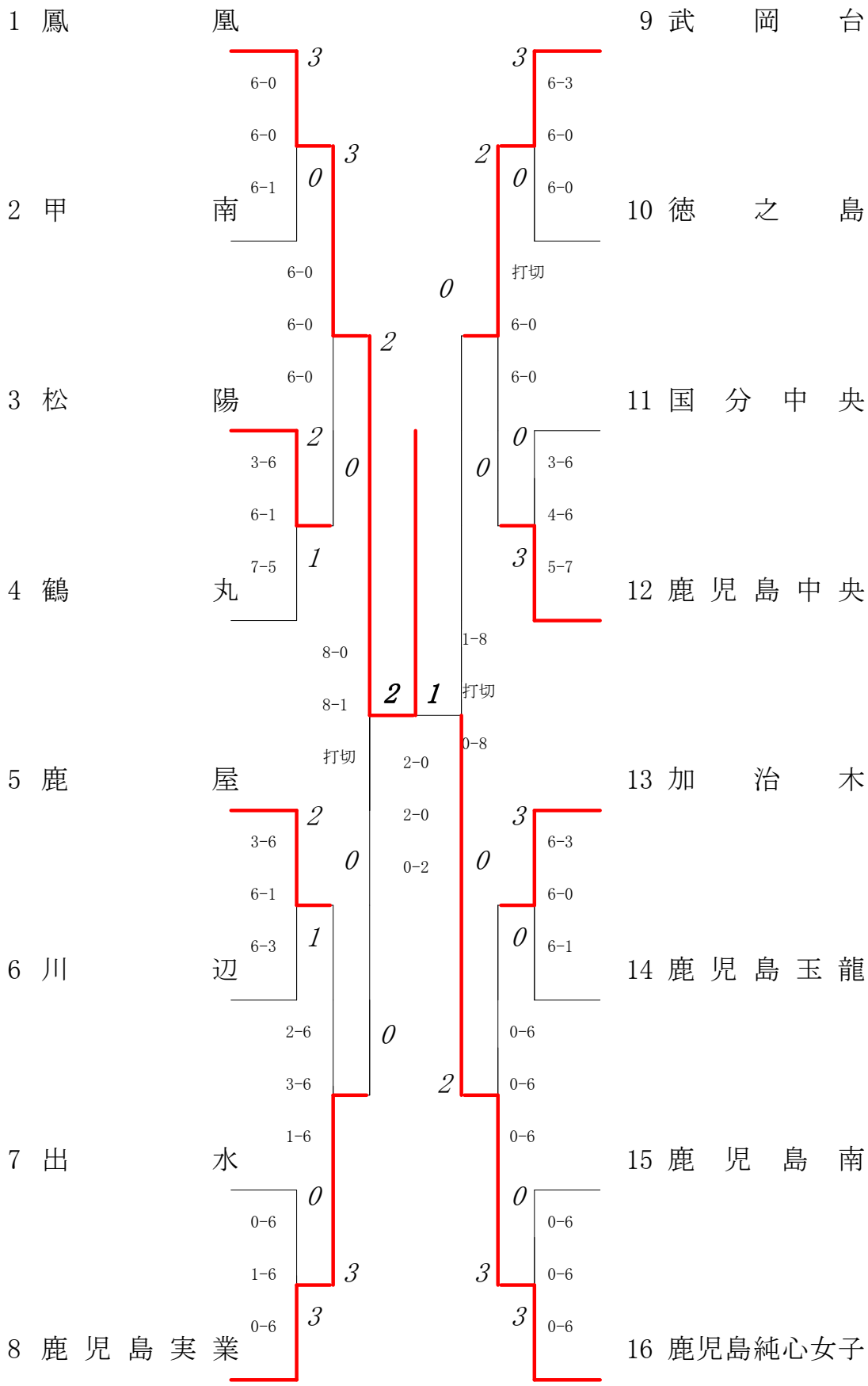

2026年度 テニス高校総体 : 女子

回戦	試合No.		勝者チーム名	スコア			敗者チーム名
準決勝	13		鳳凰	2	—	0	鹿児島実業
	1	複	餅原 理香子(3) 菊野 心々夏(3)	1	8 — 0	0	富永 ゆりか(3) 山下 和佳(3)
	2	単	揚野 ひかり(3)	1	8 — 1	0	永野 藍梨(3)
	3	(単)	船戸 蘭心(3)		7 — 0		橋口 愛莉(2)
準決勝	14		鹿児島純心女子	2	—	0	武岡台
	1	複	時任 凛奈(3) 内村 香陽(3)	1	8 — 1	0	要 優月(3) 戸田 結萌(2)
	2	(単)	深迫 春花(3)		4 — 2		丸山 結衣(2)
	3	単	有田 渚(3)	1	8 — 0	0	福永 陽都(3)
決勝	15		鳳凰	2	—	1	鹿児島純心女子
	1	複	船戸 蘭心(3) 菊野 心々夏(3)	2	6 — 2 6 — 4	0	時任 凛奈(3) 内村 香陽(3)
	2	単	揚野 ひかり(3)	2	6 — 1 7 — 5	0	深迫 春花(3)
	3	単	餅原 理香子(3)	0	3 — 6 1 — 6	2	有田 渚(3)

複・単に〇印がついている場合は途中打ち切り

2026年度　高校総体　男子 ｼﾝｸﾞﾙｽ　:テニス　　1回戦から

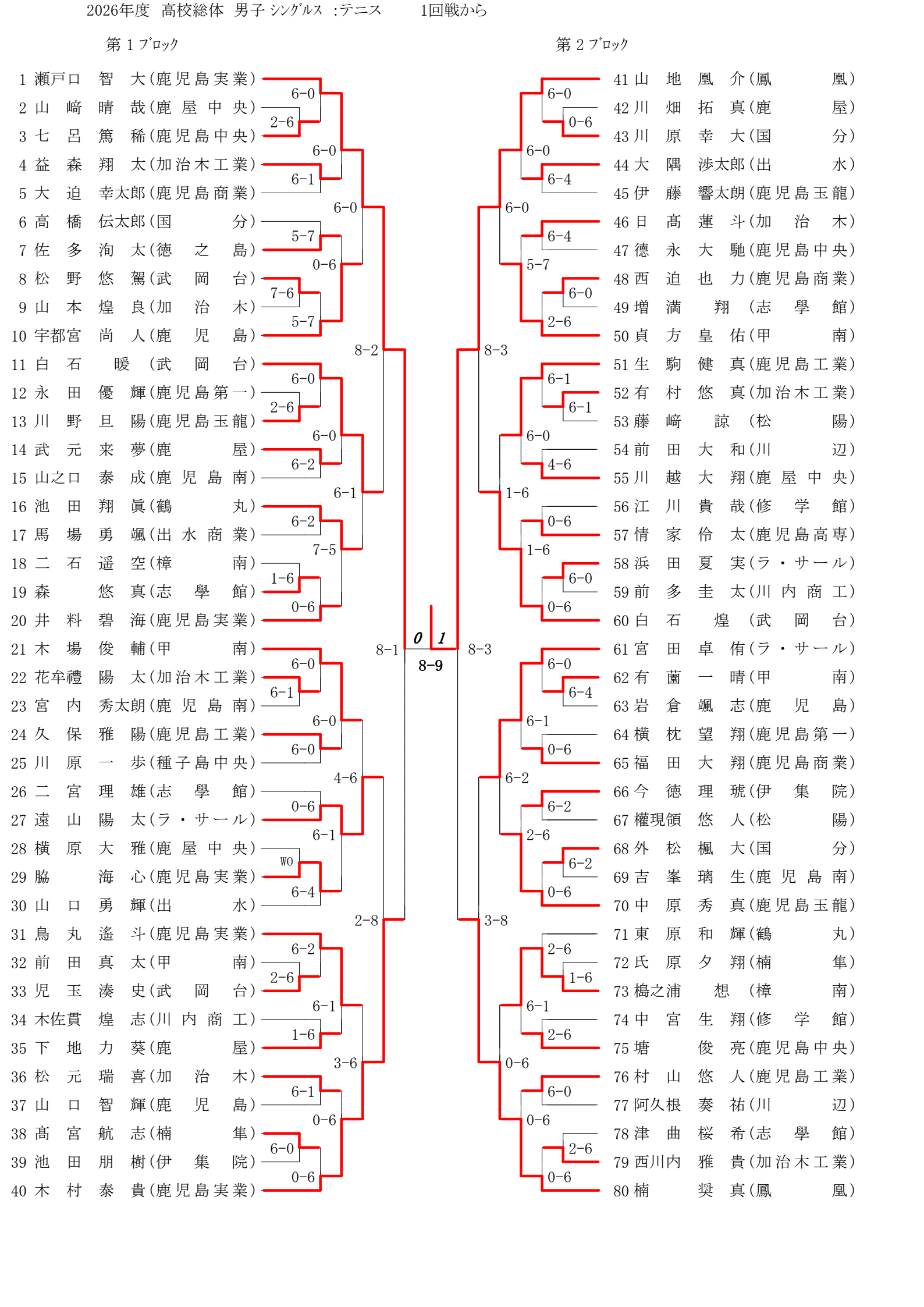

第 3 ブロック

81 赤　沼　逢　兜（鳳　　凰）
82 中　山　咲多郎（国　　分）
83 田　島　優　大（出　　水）
84 上　野　影　虎（川　　辺）
85 森　　海　斗（武　岡　台）
86 中　山　翔大郎（樟　　南）
87 田　中　佑　河（志　學　館）
88 中　島　正　人（鹿児島高専）
89 久保田　瑛　斗（ラ・サール）
90 松木田　汐　音（甲　　南）
91 重　水　隆　清（鶴　　丸）
92 東小薗　拓　仁（鹿　児　島）
93 川　野　紘　希（鹿児島商業）
94 永　田　　誠　（楠　　隼）
95 先　﨑　蓮　桜（鹿児島中央）
96 遠　矢　康　晴（鹿児島実業）
97 安　藤　恵　太（鹿　児　島　南）
98 中　川　勝　汰（出　水　商　業）
99 岩　切　悠　馬（鹿児島第一）
100 田　中　優　成（松　　陽）
101 清　田　和　志（鳳　　凰）
102 中　原　悠　智（加　治　木）
103 鰺　坂　悠　真（鹿児島商業）
104 藤　﨑　正　智（鹿児島玉龍）
105 中　野　誠　也（川　内　商　工）
106 中　﨑　悠　翔（鹿　屋　中　央）
107 松ヶ野　　諒　（出　　水）
108 永　井　奨　梧（鹿児島工業）
109 永　江　一　翔（鹿　　屋）
110 河　輪　航　平（ラ・サール）
111 西　村　光　陽（加治木工業）
112 若　原　央　河（鶴　　丸）
113 永　井　悠　晴（楠　　隼）
114 丸　峯　海　飛（南　大　隅）
115 永野田　壮　真（国　　分）
116 冨　田　風　吹（鹿児島第一）
117 諏訪田　晃　汰（鹿　児　島）
118 榎　田　蒼　馬（松　　陽）
119 末　吉　希　弥（武　岡　台）
120 大久保　　蒼　（鳳　　凰）

6-0 6-0 → 6-0
6-0 1-6 → 6-1
4-6 6-1 → 6-1
2-6 3-6 → 3-6
8-1
6-1 2-6 → 6-1
6-2 0-6 → 0-6
5-7
6-0 → 6-0
7-5
6-0 0-6 → 6-0
9-8
6-0 6-2 → 6-0
6-0 6-3 → 6-3
6-0
6-1 0-6 → 6-1
6-3 2-6 → 2-6
5-8
6-0 6-1 → 6-0
6-7 0-6 → 0-6
1-6
2-6 0-6 → 0-6
6-2 0-6 → 0-6

0 1
2-8

第 4 ブロック

121 浦　川　恭　平（鳳　　凰）
122 鮫　島　芽　汰（川　　辺）
123 櫛　下　弥　彪（鹿　屋　中　央）
124 住　吉　慶　優（樟　　南）
125 徳　永　結　太（加　治　木）
126 太　田　直　良（楠　　隼）
127 小　濵　充　輝（種子島中央）
128 辻　　倫太朗（樟　　南）
129 原　田　虎之輔（鹿児島工業）
130 本　薗　諒　人（鳳　　凰）
131 園　田　実　之（鶴　　丸）
132 村　田　奏　輔（鹿　　屋）
133 大　城　颯　音（鹿児島中央）
134 上　川　智　海（鹿児島玉龍）
135 納　村　謙　士（伊　集　院）
136 米　永　尚　史（鹿児島第一）
137 上　野　利　桜（国　　分）
138 池　上　唯　人（松　　陽）
139 内　田　　陽　（修　学　館）
140 中　村　雅　史（鳳　　凰）
141 篠　原　一　心（鹿児島実業）
142 関　口　　慧　（鹿児島中央）
143 芝　　倖　汰（鹿児島玉龍）
144 永　野　元　喜（楠　　隼）
145 枇　榔　葵　生（伊　集　院）
146 上　田　啓　太（鹿児島商業）
147 壽　福　幸　貴（開陽定時制）
148 高　橋　怜　生（川　　辺）
149 大　迫　　友　（鹿　児　島　南）
150 隈　元　凜太郎（鶴　　丸）
151 揃　　真　和（加治木工業）
152 早　川　紫　音（鹿　児　島）
153 小　田　拓　哉（加　治　木）
154 安　田　　睦　（松　　陽）
155 米　満　暖　将（鹿児島第一）
156 内　田　大　翔（甲　　南）
157 福　村　一　貴（樟　　南）
158 若　松　祐　人（鹿児島工業）
159 吉　田　　笙　（ラ・サール）
160 木　村　英偉太（鳳　　凰）

6-0 WO → 6-0
6-0 6-1 → 7-6
6-0 0-6 → 6-0
3-6 1-6 → 1-6
8-4
6-1 1-6 → 6-1
6-0 6-3 → 6-0
0-6
6-2 0-6 → 0-6
4-6 0-6 → 0-6
4-8
6-0 5-7 → 6-0
6-0 2-6 → 6-0
6-4
6-1 1-6 → 2-6
2-6 0-6 → 2-6
3-8
6-2 3-6 → 6-2
6-2 0-6 → 6-2
1-6
6-3 0-6 → 0-6
4-6 0-6 → 0-6

2026年度 高校総体　男子　　：ｼﾝｸﾞﾙｽ　ベスト 32（参加組数：160）　：テニス

名前の( )は学年　　スコアの中の( )はタイブレークポイント

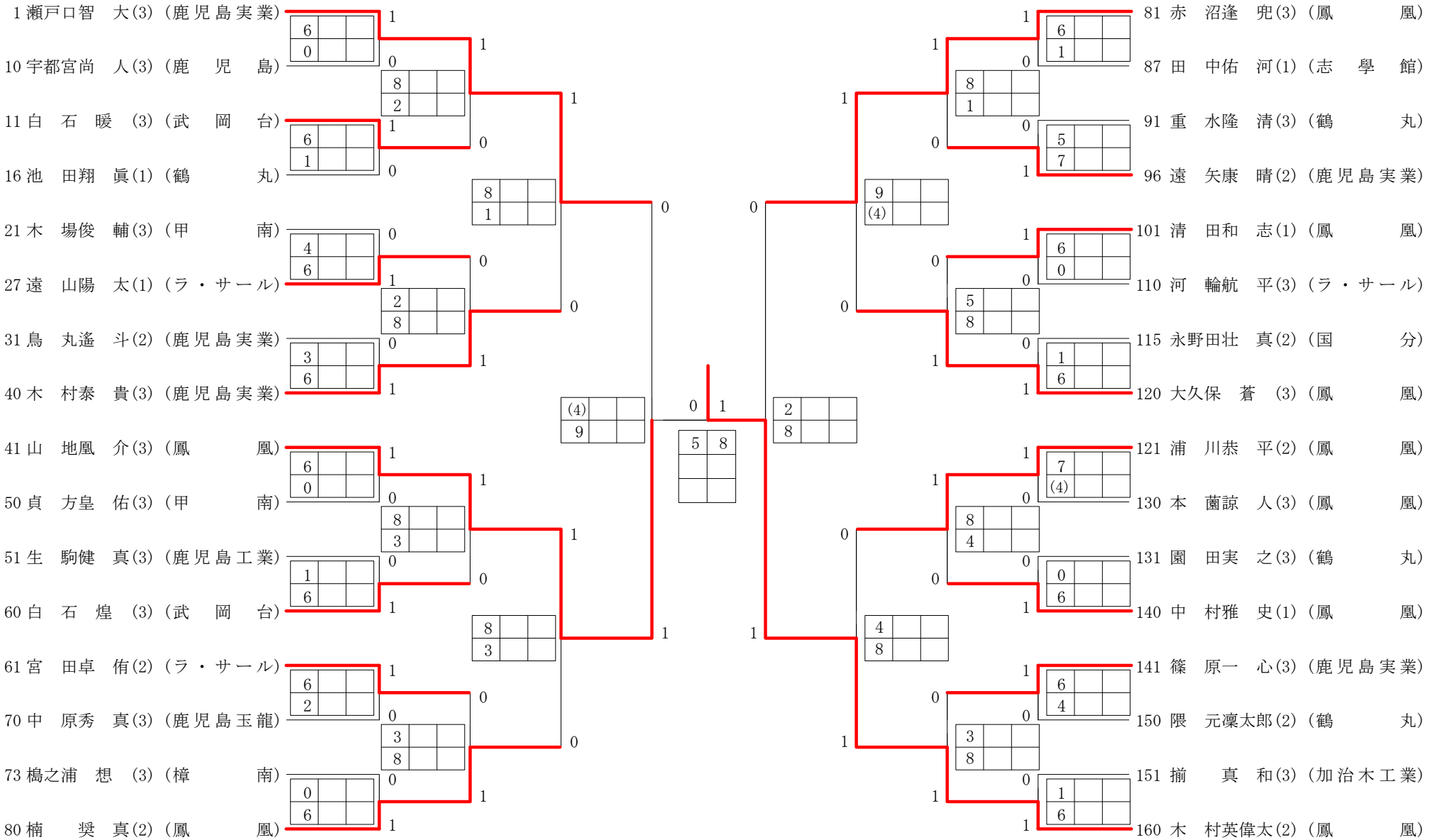

３位決定戦

瀬戸口智　大　1　（8　6）　0　赤　沼逢　兜

５位決定戦

木　村泰　貴　0　（3　8）　1　楠　　奨　真

2026年度　高校総体　女子 ｼﾝｸﾞﾙｽ　:テニス　　1回戦から

第 1 ﾌﾞﾛｯｸ

1 揚　野　ひかり（鳳　　凰）
2 岡　　陽菜子（出　　水）
3 穐　田　珠　生（徳　之　島）
4 油　田　明　音（松　　陽）
5 池　田　小　梅（国 分 中 央）
6 原　口　陽　奈（鹿 児 島 玉 龍）
7 永　江　亜咲美（南　大　隅）
8 豊　村　柚　月（鹿 児 島 中 央）
9 川　畑　優　瑞（甲　　南）
10 中　　優　心（鹿　　屋）
11 松　元　結　依（鶴　　丸）
12 田　中　愛　葵（加　治　木）
13 松　元　日　遥（鳳　　凰）
14 有　田　　渚　（鹿児島純心女子）
15 箕　輪　真　央（鹿　　屋）
16 福　田　泉　美（徳　之　島）
17 山　﨑　陽　菜（国 分 中 央）
18 戸　田　結　萌（武　岡　台）
19 隈　元　巴　七（甲　　南）
20 前　原　　輝　（松　　陽）
21 須　田　蒼　葉（鹿 児 島 第 一）
22 永　江　夢　芽（川　　辺）
23 春　成　花　恋（出　　水）
24 北　　ひなの（鹿　児　島　南）
25 田　上　賀南子（鶴　　丸）
26 朝　日　心　彩（鳳　　凰）

第 2 ﾌﾞﾛｯｸ

27 丸　山　結　衣（武　岡　台）
28 栴　山　奈　々（鹿 児 島 玉 龍）
29 櫻　木　瑠　菜（鹿児島純心女子）
30 藤　本　百　花（鳳　　凰）
31 多　賀　愛　梨（加　治　木）
32 作　城　那奈子（徳　之　島）
33 廣　津　碧　衣（鹿 児 島 中 央）
34 要　　優　月（武　岡　台）
35 濵　田　奈　乃（鶴　　丸）
36 森　山　愛　琳（鹿 児 島 実 業）
37 東　　星恋愛（松　　陽）
38 山　下　七　海（川　　辺）
39 富　来　恭　香（鹿　　屋）
40 隈　元　彩　蘭（鹿　　屋）
41 永　田　梨　花（鹿 児 島 玉 龍）
42 永　江　実羽琉（南　大　隅）
43 中　村　咲　葵（鹿児島純心女子）
44 古　閑　めぐみ（川　　辺）
45 吉　元　志　織（鶴　　丸）
46 富　永　ゆりか（鹿 児 島 実 業）
47 安　樂　千　英（鹿 児 島 南）
48 仲　島　由　芽（鹿 児 島 中 央）
49 町　田　　蒼　（鹿 児 島 玉 龍）
50 船　迫　未　来（甲　　南）
51 稲　留　小　春（鹿 児 島 商 業）
52 餅　原　理香子（鳳　　凰）

6-0 6-2 → 6-0
4-6 3-6 0-6 → 8-1
6-2 6-1 → 0-6
6-3 0-6 → 8-0
6-0 7-6 → 6-1
0-6 6-7 → 8-2
6-0 6-0 → 0-6
1-6 2-6 0-6 → 8-0
1 0
8-0

6-0 0-6 → 6-0
0-6 6-0 3-6 → 8-0
6-3 1-6 → 3-6
2-6 0-6 → 7-9
6-1 0-6 → 6-3
6-1 6-0 → 1-8
6-1 6-0 6-3 → 0-6
3-6 0-6 → 0-6

第 3 ブロック

53 深　迫　春　花（鹿児島純心女子）
54 池之上　さくら（武　岡　台）
55 増　﨑　友　奏（国 分 中 央）
56 田　中　公　那（国　　分）
57 山　口　紗　代（鹿　　屋）
58 徳　満　理　心（川　　辺）
59 早　水　る　な（加　治　木）
60 植　田　朱　里（鹿 児 島 玉 龍）
61 川　路　晴　菜（甲　　南）
62 皆　見　由　羽（鳳　　凰）
63 宮　崎　乙　葉（鹿 児 島 南）
64 伊　東　心　海（松　　陽）
65 橋　口　愛　莉（鹿 児 島 実 業）
66 片　野　優　心（出 水 工 業）
67 谷　村　夏　海（甲　　南）
68 前　田　詩　乃（鹿　　屋）
69 米　村　優　奈（徳　之　島）
70 新　里　　唄（国 分 中 央）
71 田　中　里　奈（加　治　木）
72 間手野　愛優花（武　岡　台）
73 藤　坂　実　和（鹿 児 島 中 央）
74 山　下　和　佳（鹿 児 島 実 業）
75 榮　　咲妃子（鹿　児　島）
76 谷　口　芽　生（鹿 児 島 第 一）
77 下　園　さくら（鳳　　凰）
78 時　任　凜　奈（鹿児島純心女子）

6-0
6-4
6-0
4-6
1-6
3-6
8-1
1-6
2-6
1-6
5-7
1-6
8-1
6-0
6-3
6-3
5-7
0-6
2-8
6-3
1-6
6-1
1-6
1-6
1-6

0　1
7-9

第 4 ブロック

79 永　野　藍　梨（鹿 児 島 実 業）
80 柾　山　心　海（国 分 中 央）
81 西　村　凛　奏（川　　辺）
82 川　野　真　央（鹿児島純心女子）
83 濵　川　結　衣（鶴　　丸）
84 内　田　乃　月（鹿 児 島 第 一）
85 樋　髙　光　希（鹿 児 島 南）
86 福　永　陽　都（武　岡　台）
87 小瀬戸　春　乃（鹿 児 島 中 央）
88 清　藤　心　愛（松　　陽）
89 池　田　　愛（徳　之　島）
90 坂　上　莉　彩（加　治　木）
91 菊　野　心々夏（鳳　　凰）
92 内　村　香　陽（鹿児島純心女子）
93 大　窪　花　香（鹿 児 島 玉 龍）
94 ??永　ひらり（鹿 児 島 第 一）
95 宮　田　莉　奈（加　治　木）
96 鯵　坂　瑞　希（南　大　隅）
97 田　上　夏　希（出　　水）
98 川　端　あおい（鶴　　丸）
99 今　村　真麻子（国 分 中 央）
100 大　平　遥　香（甲　　南）
101 稲　　咲　花（徳　之　島）
102 當　房　楓　佳（鹿 児 島 実 業）
103 水　流　愛　未（鹿 児 島 中 央）
104 船　戸　蘭　心（鳳　　凰）

6-0
WO
6-0
6-2
6-0
2-6
2-8
6-0
6-3
0-6
0-6
0-6
8-5
6-0
6-0
6-3
6-2
0-6
1-8
1-6
1-6
6-1
1-6
6-1
0-6

2026年度 高校総体　女子　　：ｼﾝｸﾞﾙｽ　ベスト 32（参加組数：104）　：テニス

名前の( )は学年　　スコアの中の( )はタイブレークポイント

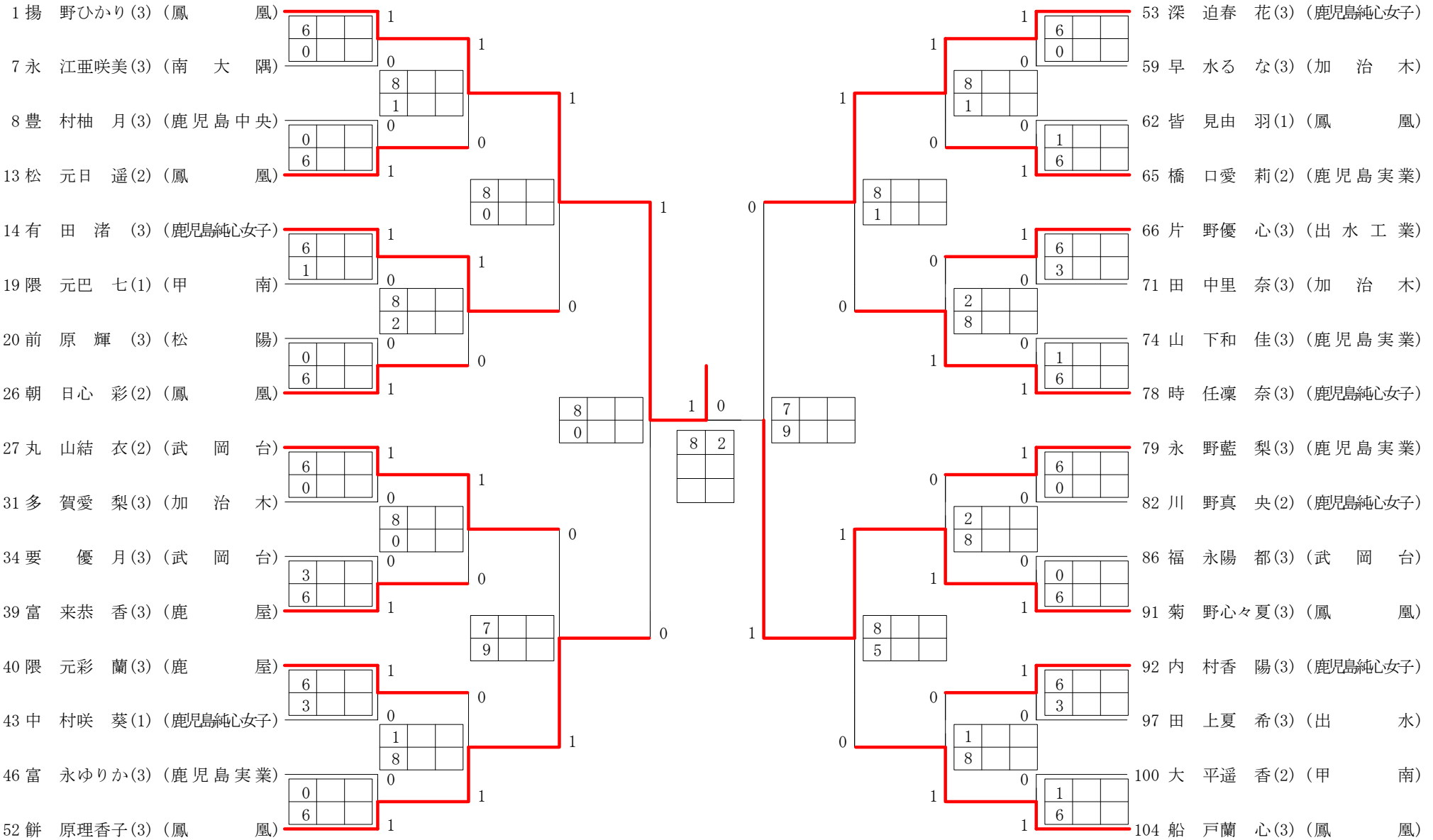

３位決定戦

餅　原理香子　1　（8 / 3）　0　深　迫春　花

５位決定戦

有　田　渚　1　（8 / 4）　0　丸　山結　衣

男子ダブルス No. 1

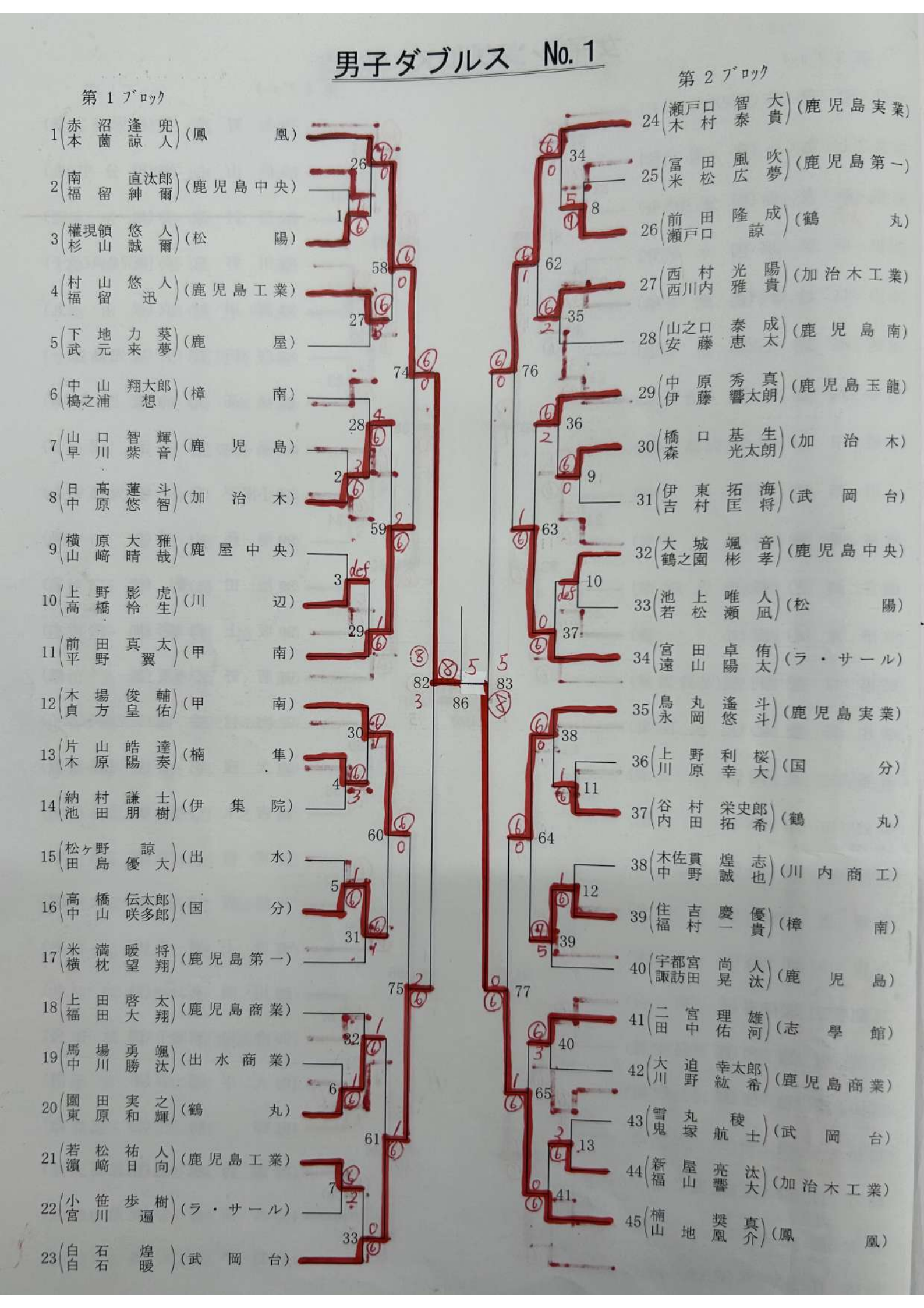
第 1 ブロック
1 赤沼 逢兜 本薗 諒人 (鳳凰)
2 南 直汰郎 福留 紳爾 (鹿児島中央)
3 權現領 悠人 杉山 誠爾 (松陽)
4 村山 悠人 福留 迅 (鹿児島工業)
5 下地 力葵 武元 来夢 (鹿屋)
6 中山 翔大郎 橋之浦 想 (樟南)
7 山口 智輝 早川 紫音 (鹿児島)
8 日高 蓮斗 中原 悠智 (加治木)
9 横原 大雅 山崎 晴哉 (鹿屋中央)
10 上野 影虎 高橋 怜生 (川辺)
11 前田 真太 平野 翼 (甲南)
12 木場 俊輔 貞方 皇佑 (甲南)
13 片山 皓達 木原 陽奏 (楠隼)
14 納村 謙士 池田 朋樹 (伊集院)
15 松ヶ野 諒 田島 優大 (出水)
16 高橋 伝太郎 中山 咲多郎 (国分)
17 米満 暖将 横枕 望翔 (鹿児島第一)
18 上田 啓太 福田 大翔 (鹿児島商業)
19 馬場 勇颯 中川 勝汰 (出水商業)
20 園田 実之 東原 和輝 (鶴丸)
21 若松 祐人 濵崎 日向 (鹿児島工業)
22 小笹 歩樹 宮川 遍 (ラ・サール)
23 白石 煌 白石 暖 (武岡台)
第 2 ブロック
24 瀬戸口 智大 木村 泰貴 (鹿児島実業)
25 冨田 風吹 米松 広夢 (鹿児島第一)
26 前田 隆成 瀬戸口 諒 (鶴丸)
27 西村 光陽 西川内 雅貴 (加治木工業)
28 山之口 泰成 安藤 恵太 (鹿児島南)
29 中原 秀真 伊藤 響太朗 (鹿児島玉龍)
30 橋口 基生 森 光太朗 (加治木)
31 伊東 拓海 吉村 匡将 (武岡台)
32 大城 颯音 鶴之園 彬孝 (鹿児島中央)
33 池上 唯人 若松 瀬凪 (松陽)
34 宮田 卓侑 遠山 陽太 (ラ・サール)
35 鳥丸 遙斗斗 永岡 悠斗 (鹿児島実業)
36 上野 利桜 川原 幸大 (国分)
37 谷村 栄史郎 内田 拓希 (鶴丸)
38 木佐貫 煌志 中野 誠也 (川内商工)
39 住吉 慶優 福村 一貴 (樟南)
40 宇都宮 尚人 諏訪田 晃汰 (鹿児島)
41 二宮 理雄 田中 佑河 (志學館)
42 大迫 幸太郎 川野 紘希 (鹿児島商業)
43 雪丸 稜 鬼塚 航士 (武岡台)
44 新屋 亮汰 福山 響大 (加治木工業)
45 楠地 樊真 山地 凰介 (鳳凰)

男子ダブルス No.2

第 3 ブロック

46 浦川恭平 / 黒木雄介 (鳳凰)
47 松田快斗 / 持留聖 (国分)
48 中山睦大 / 栗山忠士 (鹿児島玉龍)
49 藤崎諒 / 榎田蒼馬 (松陽)
50 山口勇輝 / 大隅渉太郎 (出水)
51 太田直良 / 青木昌太郎 (楠隼)
52 徳永大馳 / 関口慧 (鹿児島中央)
53 吉田笙 / 俵谷佳英 (ラ・サール)
54 永井奨梧 / 山元琉聖 (鹿児島工業)
55 岩倉颯志 / 東薗拓仁 (鹿児島)
56 徳永結太 / 小田拓哉 (加治木)
57 隈元凛太郎 / 重水隆清 (鶴丸)
58 平田龍紀 / 真方紀彰 (加治木工業)
59 中村遙希 / 吉田俊都 (ラ・サール)
60 上川智海 / 藤崎正智 (鹿児島玉龍)
61 米永尚史 / 永田優輝 (鹿児島第一)
62 生駒健真 / 久保雅陽 (鹿児島工業)
63 前田大和 / 阿久根奏祐 (川辺)
64 森悠真 / 増満翔 (志學館)
65 浅川翔一朗 / 越智涼太郎 (楠隼)
66 迫慎一郎 / 松山為幸 (甲南)
67 上田航大 / 脇海心 (鹿児島実業)

第 4 ブロック

68 篠原一心 / 遠矢康晴 (鹿児島実業)
69 西迫也力 / 西原蒼太 (鹿児島商業)
70 田中直太朗 / 中崎永翔 (加治木)
71 永野元喜 / 永田誠 (楠隼)
72 今徳理琥 / 枇榔葵生 (伊集院)
73 田中優成 / 安田睦 (松陽)
74 内田大翔 / 松木田汐音 (甲南)
75 情家伶太 / 中島正人 (鹿児島高専)
76 辻二倫太朗 / 石遥空 (樟南)
77 川畑怜 / 園田光祐 (鹿児島玉龍)
78 揃真和 / 益森翔太 (加治木工業)
79 塘俊亮 / 先崎蓮桜 (鹿児島中央)
80 石神響流 / 岩切悠馬 (鹿児島第一)
81 村田奏輔 / 川畑拓真 (鹿屋)
82 児玉湊史 / 松野悠駕 (武岡台)
83 川原一歩 / 小濵充輝 (種子島中央)
84 永野田壮真 / 外松楓大 (国分)
85 中崎悠翔 / 川越大翔 (鹿屋中央)
86 大迫友 / 宮内秀太朗 (鹿児島南)
87 原田奏 / 松元悠甫 (鹿児島)
88 荒田理心 / 藤本健進 (樟南)
89 木村英偉太 / 大久保蒼 (鳳凰)

2026年度 高校総体　男子　：ﾀﾞﾌﾞﾙｽ　ベスト 16（参加組数：89）　：テニス

名前の( )は学年　　スコアの中の( )はタイブレークポイント

1 赤沼逢兜(3)
本薗諒人(3)
（鳳凰）

11 前田真太(3)
平野翼(3)
（甲南）

12 木場俊輔(3)
貞方皇佑(3)
（甲南）

23 白石煌(3)
白石暖(3)
（武岡台）

24 瀬戸口智大(3)
木村泰貴(3)
（鹿児島実業）

34 宮田卓侑(2)
遠山陽太(1)
（ラ・サール）

35 鳥丸遙斗(2)
永岡悠斗(2)
（鹿児島実業）

45 楠奨真(2)
山地凰介(3)
（鳳凰）

46 浦川恭平(2)
黒木雄介(2)
（鳳凰）

56 徳永結太(3)
小田拓哉(3)
（加治木）

57 隈元凜太郎(2)
重水隆清(3)
（鶴丸）

67 上田航大(2)
脇海心(3)
（鹿児島実業）

68 篠原一心(3)
遠矢康晴(2)
（鹿児島実業）

78 揃真和(3)
益森翔太(3)
（加治木工業）

82 児玉湊史(2)
松野悠駕(3)
（武岡台）

89 木村英偉太(2)
大久保蒼(3)
（鳳凰）

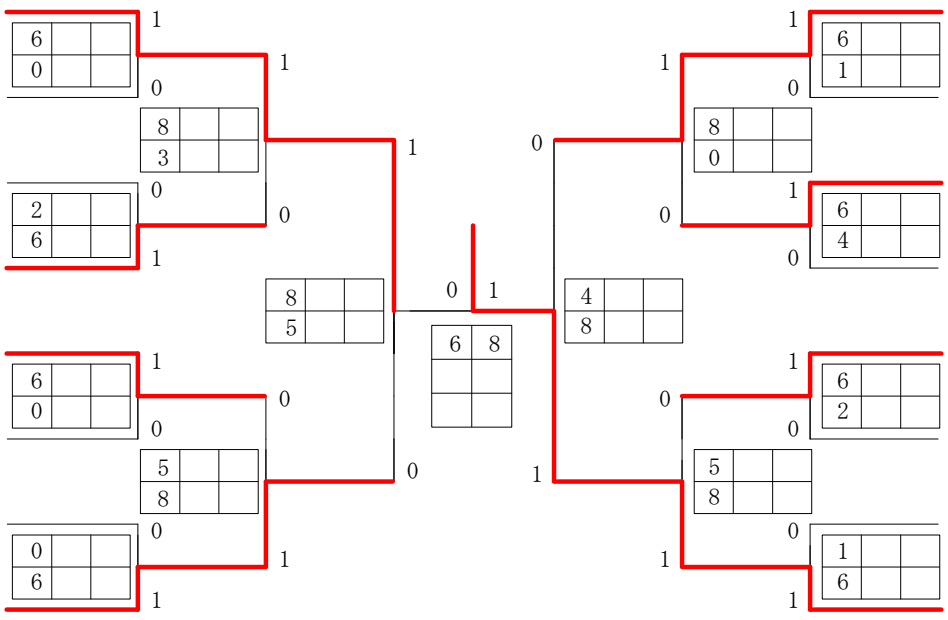

3位決定戦

楠奨真
山地凰介
0

4	8

1
浦川恭平
黒木雄介

2026年度　高校総体　女子 ダブルス　:テニス　　1回戦から

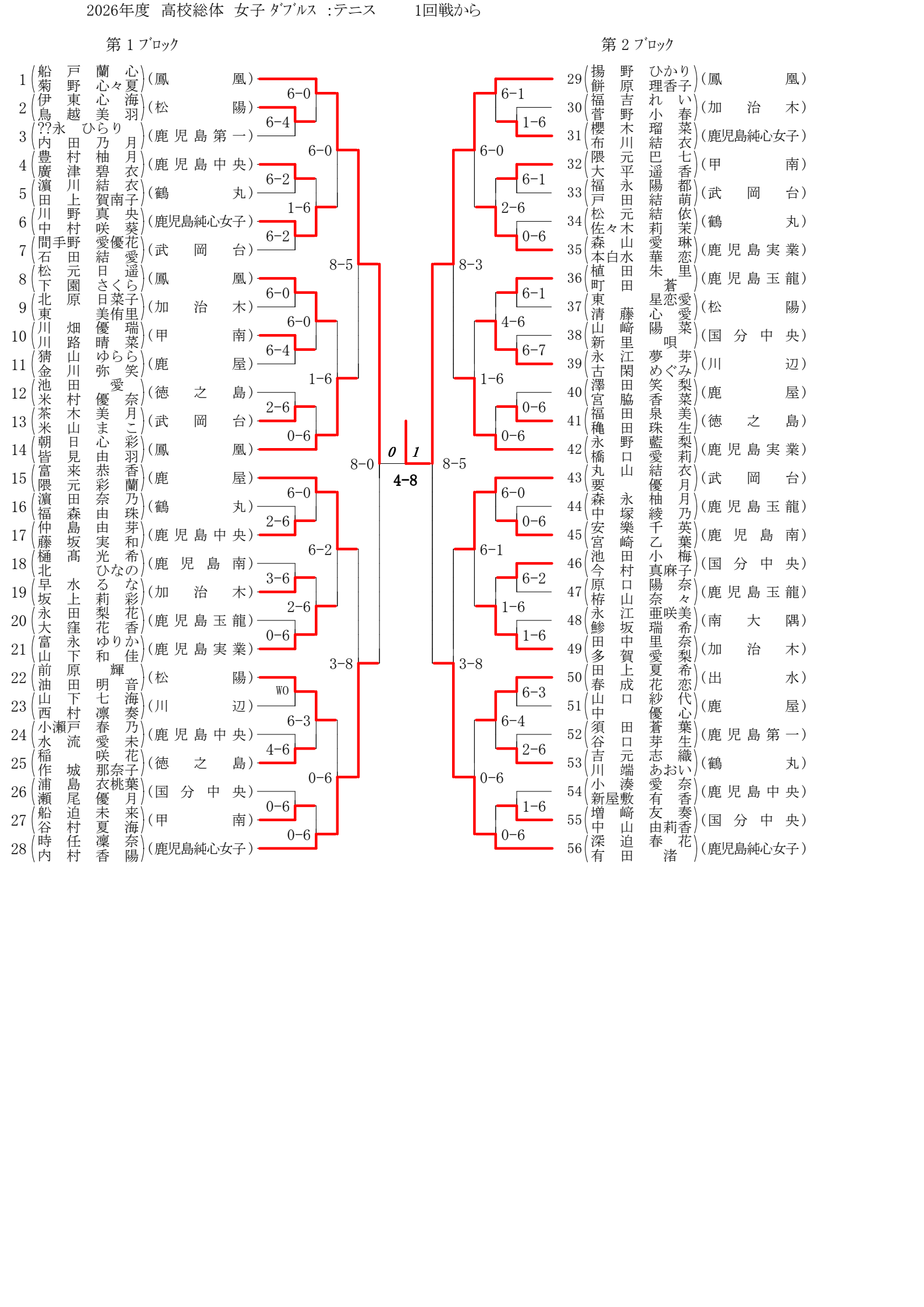

2026年度 高校総体　女子　　：ﾀﾞﾌﾞﾙｽ　ベスト 16（参加組数：56）　：テニス

名前の( )は学年　　スコアの中の( )はタイブレークポイント

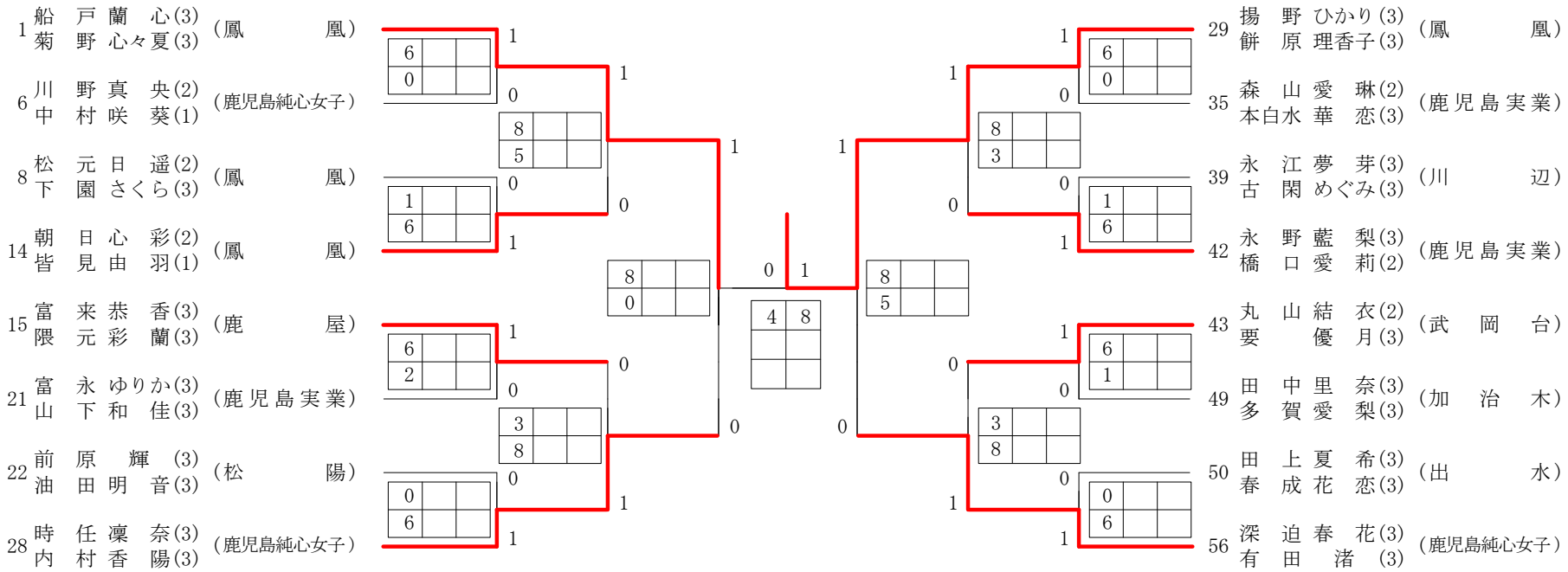
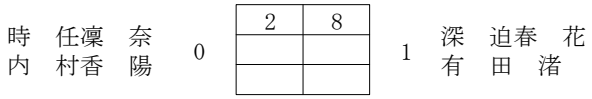
３位決定戦