大正製薬 リポビタン

第47回 全国選抜高校テニス大会

SENBATSU NATIONAL HIGH SCHOOL INVITATIONAL TENNIS CHAMPIONSHIPS

2025/3/25　17時現在

女子団体戦ドロー

NO	学校名	
1	野田学園	（山口）
2	愛知啓成	（愛知）
3	近大和歌山	（和歌山）
4	浪速	（大阪）
5	聖霊学園	（秋田）
6	新田	（愛媛）
7	札幌光星	（北海道）
8	京都両洋	（京都）
9	盛岡白百合	（岩手）
10	北星女子	（北海道）
11	神戸野田	（兵庫）
12	仙台育英	（宮城）
13	松商学園	（長野）
14	椙山女学園	（愛知）
15	山陽学園	（岡山）
16	浜松市立	（静岡）
17	佐賀商	（佐賀）
18	岡山学芸館	（岡山）
19	鳳凰	（鹿児島）
20	比治山女子	（広島）
21	福徳学院	（大分）
22	四日市商	（三重）
23	柳川	（福岡）
24	東葉	（千葉）
25	沖縄尚学	（沖縄）
26	鳥取東	（鳥取）
27	宮崎商	（宮崎）
28	高松北	（香川）
29	県岐阜商	（岐阜）
30	東京	（東京）
31	京都外大西	（京都）
32	山村学園	（埼玉）
33	山陽女学園	（広島）
34	早稲田実業	（東京）
35	奈良育英	（奈良）
36	仁愛女子	（福井）
37	相生学院	（兵庫）
38	法政二	（神奈川）
39	日大山形	（山形）
40	北陸学院	（石川）
41	東洋大牛久	（茨城）
42	静岡市立	（静岡）
43	白鵬女子	（神奈川）
44	西京	（山口）
45	東京学館浦安	（千葉）
46	富山第一	（富山）
47	済美	（愛媛）
48	大商学園	（大阪）

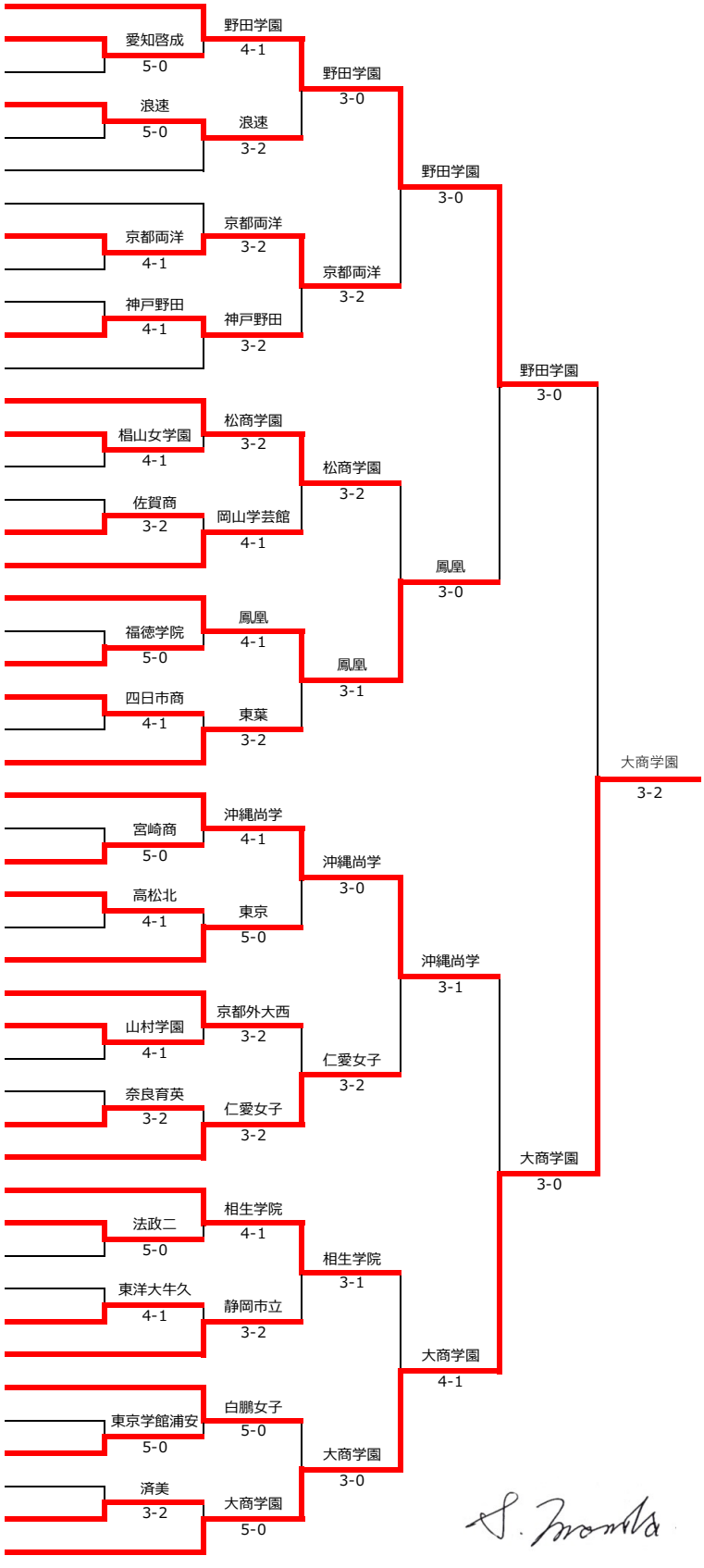

第47回全国選抜高校テニス大会　女子1回戦試合結果（N0.1）

2025/3/2117:50

F1−1

愛知啓成		5		−	0		近大和歌山	
愛知							和歌山	
S1	小笠原　里桜②	1	6		1	0	S1	田中　満里菜②
D1	石川　遥菜②	1	6		0	0	D1	岡　愛莉②
	松本　理紗①							若崎　莉衣奈②
S2	三石　桃香②	1	6		1	0	S2	原田　倖愛①
D2	大宮　さつき①	1	6		1	0	D2	齊藤　瑞音①
	岩井　心優②							矢熊　しおん②
S3	大矢　彩葉①	1	6		0	0	S3	濱端　七聖①

F1−2

浪速		5		−	0		聖霊学園	
大阪							秋田	
S1	坂根　零花①	1	6		4	0	S1	泉　桃花②
D1	尾谷　楓莉①	1	6		0	0	D1	佐藤　千愛②
	廣瀬　れな①							中野　美波②
S2	坂下　紗彩①	1	6		0	0	S2	猿田　愛紗②
D2	八木　朱音①	1	6		1	0	D2	大関　咲良②
	坍　なづな①							石郷岡　璃子①
S3	馬渡　愛①	1	6		1	0	S3	小玉　依誓①

F1−3

京都両洋		4		−	1		盛岡白百合	
京都							岩手	
S1	大嶋　伶奈①	1	6		4	0	S1	桑岩　那愛①
D1	溝川　愛②	1	6		1	0	D1	成谷　優夏①
	井上　紫由里②							育村　姫翠①
S2	谷川　零音②	0	6(6)		7	1	S2	髙橋　ひかり①
D2	森下　月零②	1	6		0	0	D2	伊藤　彩楽②
	若園　珠季①							高峯　麻里安①
S3	竹田　紗蘭①	1	6		0	0	S3	田ノ岡　優菜②

F1−4

北星女子		1		−	4		神戸野田	
北海道							兵庫	
S1	小松　芽生②	0	1		6	1	S1	石田　実莉①
D1	八木　陽菜①	0	2		6	1	D1	中島　音葉②
	小林　莉亜来②							早見　芽衣①
S2	佐藤　瞳①	0	0		6	1	S2	五島　宇莉①
D2	山崎　琰奈①	1	6		3	0	D2	藤田　亜弓②
	金澤　青依①							黒木　凜①
S3	猪俣　莉央②	0	0		6	1	S3	山上　詩花②

F1−5

椙山女学園		4		−	1		山陽学園	
愛知							岡山	
S1	松川　翠結②	0	1		6	1	S1	志久　舞優②
D1	服部　友維①	1	6		1	0	D1	中澤　夢叶②
	海道　七葉①							箕延　愛結②
S2	芦野　瑚夏②	1	6		1	0	S2	行守　想①
D2	山崎　萌衣①	1	6		1	0	D2	川田　怜花②
	赤羽　鳳①							後藤　美優羽②
S3	新堀　日葵①	1	6		0	0	S3	日下　椿①

F1−6

浜松市立		2		−	3		佐賀商	
静岡							佐賀	
S1	小木　那々美①	0	4		6	1	S1	田嶋　和香奈②
D1	小島　詠②	1	6		1	0	D1	山本　楓①
	細川　祐加②							吉田　ひまり①
S2	阿部　友莉奈②	1	6		0	0	S2	草場　椎奈②
D2	田邊　花凜②	0	3		6	1	D2	西久保　茉央②
	桝井　菜月①							松永　彩鈴②
S3	福山　真望①	0	2		6	1	S3	川内　梨央①

F1−7

比治山女子		0		−	5		福徳学院	
広島							大分	
S1	河野　光咲①	0	1		6	1	S1	坪井　舞央①
D1	石岡　真幸①	0	1		6	1	D1	菅沼　綾夏①
	坂田　結衣①							田中　聖香①
S2	細川　瑠那①	0	4		6	1	S2	草野　真帆②
D2	堀野　晴佳②	0	1		6	1	D2	國元　のどか①
	堀江　音穂①							新松　あかり①
S3	宇根　加那子①	0	0		6	1	S3	川野　蒼奈②

F1−8

四日市商		4		−	1		柳川	
三重							福岡	
S1	森下　結葵②	1	6		3	0	S1	ソ　アユン②
D1	中山　結菜①	1	7		5	0	D1	竹内　晴菜②
	黒田　梨南②							杉田　千希①
S2	花井　さくら①	1	6		3	0	S2	田中　凪①
D2	成田　栞菜②	1	7		5	0	D2	石井　希空①
	伊達　まどか②							加藤　聖菜①
S3		0	0		6	1	S3	宮崎　菜央①

レフェリー

第47回全国選抜高校テニス大会　女子1回戦試合結果(NO.2)

2025/3/2117:50

F1-9

鳥取東		0		－	5		宮崎商	
鳥取							宮崎	
S1	桶谷　真奈②	0	0		6	1	S1	深町　友実加②
D1	渡邉　初②	0	0		6	1	D1	坂元　美姫②
	田村　萌々香②							西　唯花②
S2	山内　祥愛②	0	0		6	1	S2	光成　七優①
D2	荻原　咲②	0	1		6	1	D2	尾山　絢香①
	福山　実空②							田中　凛々花①
S3	原　日葉里②	0	1		6	1	S3	村上　マーヤ①

F1-10

高松北		4		－	1		県岐阜商	
香川							岐阜	
S1	植田　彩夢②	0	3		6	1	S1	木村　心優①
D1	植村　心央花②	1	6		2	0	D1	伊藤　布美香①
	中尾　咲希①							岩田　侑芽②
S2	溝内　紬②	1	6		0	0	S2	田村　心侑②
D2	藤野　ひばり②	1	6		1	0	D2	下田　莉々②
	山本　菜渚①							安江　凛心①
S3	松村　心愛①	1	6		0	0	S3	

F1-11

山村学園		4		－	1		山陽女学園	
埼玉							広島	
S1	室井　仁茄②	0	2		6	1	S1	清田　あいこ②
D1	山田　凪紗②	1	6		1	0	D1	谷本　葵①
	渡辺　光来①							前野　天寧①
S2	橋本　結衣②	1	6		2	0	S2	原　夏実①
D2	土屋　紗菜②	1	6		1	0	D2	横山　侑來②
	三上　咲季①							安食　文美②
S3	森田　陽菜子②	1	6		1	0	S3	森信　日向①

F1-12

早稲田実業		2		－	3		奈良育英	
東京							奈良	
S1	山倉　実桜②	1	6		0	0	S1	吉野　寿桃①
D1	立川　果穂②	0	3		6	1	D1	井村　りこ②
	田中　杏佳①							岡本　柚希①
S2	中尾　陽花①	0	4		6	1	S2	鈴木　さら②
D2	林　真子①	0	0		6	1	D2	伊東　美湊②
	三澤　香南①							中島　樹季①
S3	那波　碧彩②	1	6		4	0	S3	定免　あずさ②

F1-13

法政二		5		－	0		日大山形	
神奈川							山形	
S1	白井　日和子②	1	6		1	0	S1	大内　葵②
D1	石島　侑寿②	1	6		1	0	D1	小笠原　愛菜②
	塩津　愛②							石川　澪②
S2	岩尾　凛②	1	7		5	0	S2	大内　茜②
D2	徳本　美優②	1	6		0	0	D2	本田　夏凛①
	柴沼　奈央①							木村　奏音①
S3	田村　いろは②	1	6		0	0	S3	齋藤　ひなた②

F1-14

北陸学院		1		－	4		東洋大牛久	
石川							茨城	
S1	長谷川　紬①	0	6(5)		7	1	S1	米山　心①
D1	前田　梓菜②	0	4		6	1	D1	小田嶋　美羽①
	宇野　あいり②							本間　梓紗②
S2	永野　美嘉②	1	6		3	0	S2	竹内　悠浬②
D2	橋本　彩芽②	0	2		6	1	D2	松岡　杏樹②
	小坂　音羽①							早川　汐音①
S3	山崎　結衣①	0	3		6	1	S3	野口　留衣②

F1-15

西京		0		－	5		東京学館浦安	
山口							千葉	
S1	今地　日向②	0	0		6	1	S1	沼田　朱里②
D1	大河原　絆愛②	0	4		6	1	D1	宮脇　瑠璃芭②
	松並　弥里②							武田　紗弥①
S2	西林　優菜①	0	0		6	1	S2	小島　双葉②
D2	前田　ゆめ②	0	1		6	1	D2	小林　はるこ②
	津山　和奏①							長谷川　佳香②
S3	緒方　菜々恵①	0	1		6	1	S3	松本　美知花②

F1-16

富山第一		2		－	3		済美	
富山							愛媛	
S1	上田　晴菜②	1	6		4	0	S1	黒田　爽華②
D1	三輪　凛②	0	3		6	1	D1	末廣　來見②
	荒井　奏音②							由井　愛海①
S2	釜谷　美咲希②	1	6		3	0	S2	栗原　小雪②
D2	能登　香②	0	0		6	1	D2	大塚　ひなの②
	中本　杏姫②							大上　紗季②
S3	若尾　梨々花①	0	2		6	1	S3	山崎　愛華①

レフェリー

第47回全国選抜高校テニス大会　女子2回戦試合結果（N0.1）

F2-1

野田学園		4		–		1	愛知啓成	
山口							愛知	
S1	川崎　このは②	1	6	– – –	2	0	S1	小笠原　里桜②
D1	阿部　千春① 櫻井　利真①	1	6	– – –	1	0	D1	石川　遥菜② 松本　理紗①
S2	上方　璃咲②	1	6	– – –	0	0	S2	三石　桃香②
D2	美山　くらら② 石橋　空①	1	6	– – –	3	0	D2	大宮　さつき① 岩井　心優②
S3	原田　萌衣②	0	4	– – –	6	1	S3	大矢　彩葉①

F2-2

浪速		3		–		2	新田	
大阪							愛媛	
S1	坂根　零花①	0	6(7)	– – –	7	1	S1	石川　星来②
D1	尾谷　楓莉① 廣瀬　れな①	0	3	– – –	6	1	D1	浅田　凛苑② 岡市　瑛蓮①
S2	坂下　紗彩①	1	6	– – –	1	0	S2	吉田　萌々音②
D2	八木　朱音① 堺　なづな①	1	6	– – –	4	0	D2	福岡　美結② 中村　玲那②
S3	馬渡　愛①	1	6	– – –	1	0	S3	山西　真歩①

F2-3

札幌光星		2		–		3	京都両洋	
北海道							京都	
S1	小澤　菜陽②	1	6	– – –	0	0	S1	大嶋　伶奈①
D1	高谷　茉咲② 横尾　怜香②	0	2	– – –	6	1	D1	溝川　愛② 井上　紫由里②
S2	牧野　美優②	1	6	– – –	0	0	S2	谷川　琴音②
D2	楢山　瀬菜② 和田　みずき②	0	0	– – –	6	1	D2	野々村　はるみ② 能見　紗季②
S3	高橋　杏①	0	0	– – –	6	1	S3	竹田　紗蘭①

F2-4

神戸野田		3		–		2	仙台育英	
兵庫							宮城	
S1	山上　詩花②	0	1	– – –	6	1	S1	早坂　来麗愛①
D1	五島　宇莉① 中島　音葉②	1	6	– – –	3	0	D1	宇田　芽衣① 野口　妃与里①
S2	藤田　亜弓②	0	0	– – –	6	1	S2	鈴木　梨愛②
D2	石田　実莉① 早見　芽衣①	1	6	– – –	1	0	D2	鈴木　菜々① 佐々木　陽①
S3	黒木　凛①	1	6	– – –	0	0	S3	

F2-5

松商学園		3		–		2	椙山女学園	
長野							愛知	
S1	更田　希未①	1	6	– – –	3	0	S1	松川　翠結②
D1	山田　舞子② 水口　奈美希①	1	6	– – –	0	0	D1	新堀　日葵① 海道　七葉①
S2	宮澤　福奈②	0	5	– – –	7	1	S2	芦野　瑚夏②
D2	丸山　唯② 古河　沙葵①	0	3	– – –	6	1	D2	山崎　萌衣① 赤羽　鳳①
S3	中島　杏子①	1	6	– – –	2	0	S3	服部　友維①

F2-6

佐賀商		1		–		4	岡山学芸館	
佐賀							岡山	
S1	田嶋　和香奈②	0	5	– – –	7	1	S1	田崎　菜々美②
D1	山本　楓① 吉田　ひまり①	0	3	– – –	6	1	D1	竹堂　杏① 福武　葵②
S2	草場　椎奈②	0	2	– – –	6	1	S2	池田　花珠①
D2	西久保　茉央② 松永　彩鈴②	0	4	– – –	6	1	D2	山口　心暖② 伊藤　麻理①
S3	川内　梨央①	1	6	– – –	3	0	S3	伊藤　加恋②

F2-7

鳳凰		4		–		1	福徳学院	
鹿児島							大分	
S1	揚野　ひかり①	0	2	– – –	6	1	S1	坪井　舞央①
D1	青木　実紘② 市川　遥瑠②	1	6	– – –	4	0	D1	菅沼　綾夏① 田中　聖香①
S2	田上　にこ②	1	6	– – –	0	0	S2	草野　真帆②
D2	福岡　凛々② 梅本　麗菜②	1	6	– – –	0	0	D2	國元　のどか① 新松　あかり①
S3	餅原　理香子①	1	6	– – –	4	0	S3	川野　蒼奈②

F2-8

四日市商		2		–		3	東葉	
三重							千葉	
S1	森下　結葵②	0	2	– – –	6	1	S1	前田　樹花②
D1	中山　結菜① 黒田　梨南②	1	6	– – –	4	0	D1	横田　杏実留② 四方　あかり①
S2	花井　さくら①	0	2	– – –	6	1	S2	佐川　絢音②
D2	成田　菜菜② 伊達　まどか②	1	6	– – –	0	0	D2	池羽　真菜② 米本　杏②
S3		0	0	– – –	6	1	S3	岡本　真子②

レフェリー

第47回全国選抜高校テニス大会　女子2回戦試合結果（N0.2）

F2-9

沖縄尚学		4		－		1	宮崎商	
沖縄							宮崎	
S1	井手　葵②	1	7		6(4)	0	S1	深町　友実加②
D1	嘉数　ちひろ②	1	6		2	0	D1	坂元　美姫②
	田中　音色②							西　唯花②
S2	渡久地　杜生②	1	6		2	0	S2	光成　七優①
D2	近藤　海里②	0	6(1)		7	1	D2	尾山　絢香①
	比嘉　桜実①							田中　凛々花①
S3	宇都宮　早絵②	1	6		1	0	S3	岩下　涼音②

F2-10

高松北		0		－		5	東京	
香川							東京	
S1	植田　彩夢②	0	1		6	1	S1	熊谷　彩②
D1	植村　心央花②	0	2		6	1	D1	小笠原　百香②
	中尾　咲希①							中島　恵美②
S2	溝内　紬②	0	4		6	1	S2	本間　苺花①
D2	藤野　ひばり②	0	2		6	1	D2	相良　祐貴菜②
	山本　栞渚①							久保田　美乃里①
S3	松村　心愛①	0	1		6	1	S3	川島　瑠莉①

F2-11

京都外大西		3		－		2	山村学園	
京都							埼玉	
S1	成澤　寿珠①	0	5		7	1	S1	室井　仁茄②
D1	岡部　有紀②	1	6		2	0	D1	山田　凪紗②
	清水　恵①							渡辺　光来①
S2	田附　理子①	1	6		2	0	S2	橋本　結衣②
D2	坂元　七海①	0	0		6	1	D2	土屋　紗菜②
	蔵口　愛結①							三上　咲季①
S3	秋山　結香②	1	7		6(4)	0	S3	森田　陽菜子②

F2-12

奈良育英		2		－		3	仁愛女子	
奈良							福井	
S1	吉野　寿桃①	1	7		6(8)	0	S1	芹川　香凛①
D1	井村　りこ②	0	3		6	1	D1	彦坂　美玖②
	岡本　柚希①							若松　凛花②
S2	鈴木　さら②	0	1		6	1	S2	岡本　あずさ②
D2	伊東　美湊②	0	3		6	1	D2	酒師　未遥②
	中島　樹季①							谷戸　日菜子②
S3	定免　あずさ②	1	7		5	0	S3	竹谷　玲美②

F2-13

相生学院		4		－		1	法政二	
兵庫							神奈川	
S1	稲場　らん②	1	6		0	0	S1	白井　日和子②
D1	奥出　彩帆①	0	6(5)		7	1	D1	石島　侑寿②
	角野　玲那①							塩津　愛②
S2	上田　莉恋①	1	6		2	0	S2	小林　柚葵①
D2	大塚　あや②	1	6		0	0	D2	徳本　美優②
	天野　令捺②							柴沼　奈央①
S3	藤堂　藍②	1	6		2	0	S3	田村　いろは②

F2-14

東洋大牛久		2		－		3	静岡市立	
茨城							静岡	
S1	米山　心①	0	2		6	1	S1	横山菜々香②
D1	小田嶋　美羽①	1	6		3	0	D1	赤坂千聡②
	松岡　杏樹②							池田蘭野②
S2	竹内　悠理②	0	2		6	1	S2	山本陽毬②
D2	早川　汐音①	1	6		4	0	D2	伊東菜々子②
	上坂　友菜①							柴山祈梨①
S3	野口　留衣②	0	2		6	1	S3	大久保怜美①

F2-15

白鵬女子		5		－		0	東京学館浦安	
神奈川							千葉	
S1	鈴木　彩葉②	1	6		2	0	S1	沼田　朱里②
D1	内田　千帆①	1	6		1	0	D1	宮脇　瑠璃芭②
	岡田　あやめ②							武田　紗弥①
S2	玉木　梨緒②	1	6		0	0	S2	小島　双葉②
D2	和田　夏季①	1	6		4	0	D2	小林　はるこ②
	高橋　そら①							長谷川　佳香②
S3	遠藤　寛果①	1	6		4	0	S3	松本　美知花②

F2-16

済美		0		－		5	大商学園	
愛媛							大阪	
S1	黒田　爽華②	0	0		6	1	S1	後藤　七心②
D1	末廣　來見②	0	2		6	1	D1	荒川　愛子②
	栗原　小雪②							藤井　小夏①
S2	神野　志奈①	0	1		6	1	S2	上田　結生②
D2	大塚　ひなの②	0	1		6	1	D2	清水　果音②
	大上　紗季②							田住　星雛奈②
S3	山崎　愛華①	0	1		6	1	S3	窪田　結衣①

レフェリー　N. Inonda

第47回全国選抜高校テニス大会　女子3回戦～準々決勝試合結果（NO.1）

2025/3/23 19:00

F3-1

野田学園		3		－	0		浪速	
山口							大阪	
S1	川崎　このは②	1	8	ー ー ー	2	0	S1	坂根　零花①
D1	阿部　千春① 櫻井　利真①	1	8	ー ー ー	3	0	D1	尾谷　楓莉① 廣瀬　れな①
S2	上方　璃咲②	1	8	ー ー ー	6	0	S2	坂下　紗彩①
D2	美山　くらら② 石橋　空①			打切 ー ー			D2	八木　朱音① 堺　なづな①
S3	原田　萌衣②			打切 ー ー			S3	馬渡　愛①

F3-2

京都両洋		3		－	2		神戸野田	
京都							兵庫	
S1	大嶋　伶奈①	0	2	ー ー ー	8	1	S1	石田　実莉①
D1	溝川　愛② 井上　紫由里②	1	9	ー ー ー	8(7)	0	D1	中島　音葉② 早見　芽衣①
S2	谷川　零音②	0	0	ー ー ー	8	1	S2	五島　宇莉①
D2	森下　月琴② 若園　珠季①	1	8	ー ー ー	0	0	D2	藤田　亜弓② 黒木　凛①
S3	竹田　紗蘭①	1	8	ー ー ー	1	0	S3	山上　詩花②

F3-3

松商学園		3		－	2		岡山学芸館	
長野							岡山	
S1	宮澤　福奈②	0	4	ー ー ー	8	1	S1	田崎　菜々美②
D1	更田　希未① 水口　奈美希①	1	8	ー ー ー	2	0	D1	竹堂　杏① 福武　葵②
S2	山田　舞子②	1	9	ー ー ー	8(5)	0	S2	池田　花珠①
D2	関　心花① 藤田　華歌①	0	4	ー ー ー	8	1	D2	山口　心暖② 伊藤　麻理①
S3	中島　杏子①	1	8	ー ー ー	5	0	S3	伊藤　加恋②

F3-4

鳳凰		3		－	1		東葉	
鹿児島							千葉	
S1	揚野　ひかり①	1	8	ー ー ー	4	0	S1	前田　樹花②
D1	青木　実紘② 市川　遥瑠②	1	8	ー ー ー	5	0	D1	横田　杏実留② 四方　あかり①
S2	田上　にこ②	0	4	ー ー ー	8	1	S2	佐川　絢音②
D2	菊野　心々夏① 梅本　麗菜②	1	8	ー ー ー	0	0	D2	岡本　真子② 米本　杏②
S3	船戸　蘭心①			打切 ー ー			S3	池羽　真菜②

F3-5

沖縄尚学		3		－	0		東京	
沖縄							東京	
S1	井手　葵②	1	8	ー ー ー	2	0	S1	熊谷　彩②
D1	嘉数　ちひろ② 田中　音色②	1	9	ー ー ー	7	0	D1	小笠原　百香② 中島　恵美②
S2	渡久地　杜生②	1	8	ー ー ー	2	0	S2	本間　苺花①
D2	近藤　海里② 比嘉　桜実①			打切 ー ー			D2	相良　祐貴菜② 久保田　美乃里①
S3	宇都宮　早絵②			打切 ー ー			S3	川島　瑠莉①

F3-6

京都外大西		2		－	3		仁愛女子	
京都							福井	
S1	成澤　寿珠①	0	4	ー ー ー	8	1	S1	芹川　香凜①
D1	岡部　有紀② 清水　恵①	1	8	ー ー ー	3	0	D1	彦坂　美玖② 若松　凛花②
S2	田附　理子①	1	8	ー ー ー	4	0	S2	岡本　あずさ②
D2	山本　夏菜② 坂元　七海①	0	4	ー ー ー	8	1	D2	酒師　未遥② 谷戸　日菜子②
S3	秋山　結香②	0	6	ー ー ー	8	1	S3	竹谷　玲美②

F3-7

相生学院		3		－	1		静岡市立	
兵庫							静岡	
S1	稲場　らん②	1	8	ー ー ー	2	0	S1	横山菜々香②
D1	奥出　彩帆① 角野　玲那①	1	9	ー ー ー	7	0	D1	赤坂千聡② 池田蘭野②
S2	上田　莉恋①	0	6	ー ー ー	8	1	S2	山本陽稔②
D2	天野　令捺② 長谷川　汎奈②	1	8	ー ー ー	4	0	D2	伊東菜々子② 柴山祈梨①
S3	冨山　ひなた②		5	打切 ー ー	4		S3	大久保怜美①

F3-8

白鵬女子		0		－	3		大商学園	
神奈川							大阪	
S1	鈴木　彩葉②	0	3	ー ー ー	8	1	S1	後藤　七心②
D1	内田　千帆① 岡田　あやめ②	0	5	ー ー ー	8	1	D1	荒川　愛子② 藤井　小夏①
S2	玉木　梨緒②	0	4	ー ー ー	8	1	S2	上田　結生②
D2	和田　夏季① 高橋　そら①		3	打切 ー ー	3		D2	松田　楓華② 寺井　瑞希②
S3	遠藤　寛果①			打切 ー ー			S3	窪田　結衣①

レフェリー　T. Iwanda

第47回全国選抜高校テニス大会　女子3回戦～準々決勝試合結果（N0.2）

2025/3/23 19:00

FQF-1

野田学園		3		－	0		京都両洋	
山口							京都	
S1	川崎　このは②	1	8	－ － －	1	0	S1	大嶋　伶奈①
D1	阿部　千春①	1	8	－ － －	5	0	D1	溝川　愛②
	櫻井　利真①							井上　紫由里②
S2	上方　璃咲②	1	8	－ － －	2	0	S2	谷川　琴音②
D2	美山　くらら②		0	打切 － －	2		D2	森下　月琴②
	石橋　空①							若園　珠季①
S3	原田　萌衣②			打切 － －			S3	竹田　紗蘭①

FQF-2

松商学園		0		－	3		鳳凰	
長野							鹿児島	
S1	宮澤　福奈②	0	1	－ － －	8	1	S1	揚野　ひかり①
D1	更田　希未①	0	2	－ － －	8	1	D1	青木　実紘②
	水口　奈美希①							市川　遥瑠②
S2	山田　舞子②	0	2	－ － －	8	1	S2	田上　にこ②
D2	関　心花①		0	打切 － －	3		D2	菊野　心々夏①
	藤田　華歌①							梅本　麗菜②
S3	中島　杏子①		0	打切 － －	0		S3	船戸　蘭心①

FQF-3

沖縄尚学		3		－	1		仁愛女子	
沖縄							福井	
S1	井手　葵②	0	3	－ － －	8	1	S1	芹川　香凜①
D1	嘉数　ちひろ②	1	8	－ － －	6	0	D1	彦坂　美玖②
	田中　音色②							若松　凜花②
S2	渡久地　杜生②	1	8	－ － －	2	0	S2	岡本　あずさ②
D2	近藤　海里②		5	打切 － －	2		D2	酒師　未遥②
	藤原　リサ②							谷戸　日菜子②
S3	宇都宮　早絵②	1	8	－ － －	3	0	S3	竹谷　玲美②

FQF-4

相生学院		1		－	4		大商学園	
兵庫							大阪	
S1	稲場　らん②	1	9	－ － －	8(2)	0	S1	後藤　七心②
D1	奥出　彩帆①	0	5	－ － －	8	1	D1	荒川　愛子②
	角野　玲那①							藤井　小夏①
S2	上田　莉恋①	0	3	－ － －	8	1	S2	上田　結生②
D2	大塚　あや②	0	5	－ － －	8	1	D2	松田　楓華②
	長谷川　汎奈②							寺井　瑞希②
S3	冨山　ひなた②	0	4	－ － －	8	1	S3	窪田　結衣①

レフェリー　S. Monda

第47回全国選抜高校テニス大会　女子SF 試合結果（N0.1）

2025/3/24　15:00

FSF-1

野田学園		3		－	0		鳳凰	
山口							鹿児島	
S1	川崎　このは②	2	6 6	－ －	3 4	0	S1	揚野　ひかり①
D1	阿部　千春① 櫻井　利真①	2	6 7	－ －	3 5	0	D1	青木　実紘② 市川　遥瑠②
S2	上方　璃咲②	2	6 6	－ －	0 0	0	S2	田上　にこ②
D2	美山　くらら② 石橋　空①		3 2	－ －	6 2		D2	菊野　心々夏① 梅本　麗菜②
S3	原田　萌衣②		5	－ －	2		S3	船戸　蘭心①

FSF-2

沖縄尚学		0		－	3		大商学園	
沖縄							大阪	
S1	井手　葵②		3 7 1	－ －	6 5 1		S1	後藤　七心②
D1	嘉数　ちひろ② 田中　音色②	0	2 2	－ －	6 6	2	D1	荒川　愛子② 藤井　小夏①
S2	渡久地　杜生②	1	3 7 3	－ －	6 6(3) 6	2	S2	上田　結生②
D2	近藤　海里② 藤原　リサ②	0	1 2	－ －	6 6	2	D2	松田　楓華② 寺井　瑞希②
S3	宇都宮　早絵②			－ －			S3	窪田　結衣①

第47回全国選抜高校テニス大会　女子F 試合結果

2025/3/25　17:00発表

FF

野田学園		2		ー	3		大商学園	
山口							大阪	
S1	川崎　このは②	2	1 6 6	ー ー ー	6 2 3	1	S1	後藤　七心②
D1	阿部　千春①	0	5 2	ー ー	7 6	2	D1	荒川　愛子②
	櫻井　利真①			ー				藤井　小夏①
S2	上方　璃咲②	2	6 6	ー ー ー	2 2	0	S2	上田　結生②
D2	美山　くらら②	0	6(5) 1	ー ー	7 6	2	D2	松田　楓華②
	石橋　空①			ー				寺井　瑞希②
S3	原田　萌衣②	0	3 5	ー ー ー	6 7	2	S3	窪田　結衣①

大正製薬 リポビタン

第47回 全国選抜高校テニス大会

SENBATSU NATIONAL HIGH SCHOOL INVITATIONAL TENNIS CHAMPIONSHIPS

2025/3/25　15時現在

男子団体戦ドロー

NO	学校名	
1	湘南工大附	（神奈川）
2	近大附属	（大阪）
3	精華学園宮島	（広島）
4	光泉カトリック	（滋賀）
5	開星	（島根）
6	佐土原	（宮崎）
7	大阪国際	（大阪）
8	麗澤瑞浪	（岐阜）
9	福島東	（福島）
10	広島学院	（広島）
11	足利大附	（栃木）
12	岩手	（岩手）
13	関西	（岡山）
14	高松北	（香川）
15	鳳凰	（鹿児島）
16	海星	（長崎）
17	東山	（京都）
18	岡山理大附	（岡山）
19	名古屋	（愛知）
20	浦和学院	（埼玉）
21	東京学館新潟	（新潟）
22	鹿児島実業	（鹿児島）
23	仙台三	（宮城）
24	四日市工	（三重）
25	相生学院	（兵庫）
26	松商学園	（長野）
27	県岐阜商	（岐阜）
28	名経大市邨	（愛知）
29	城南	（徳島）
30	海星学院	（北海道）
31	柳川	（福岡）
32	沖縄尚学	（沖縄）
33	関学	（兵庫）
34	折尾愛真	（福岡）
35	敦賀気比	（福井）
36	北陸	（福井）
37	新田	（愛媛）
38	東葉	（千葉）
39	近大和歌山	（和歌山）
40	日大三	（東京）
41	北科大高	（北海道）
42	法政二	（神奈川）
43	東京学館浦安	（千葉）
44	浦和麗明	（埼玉）
45	青森工	（青森）
46	日大山形	（山形）
47	長崎東	（長崎）
48	大分舞鶴	（大分）

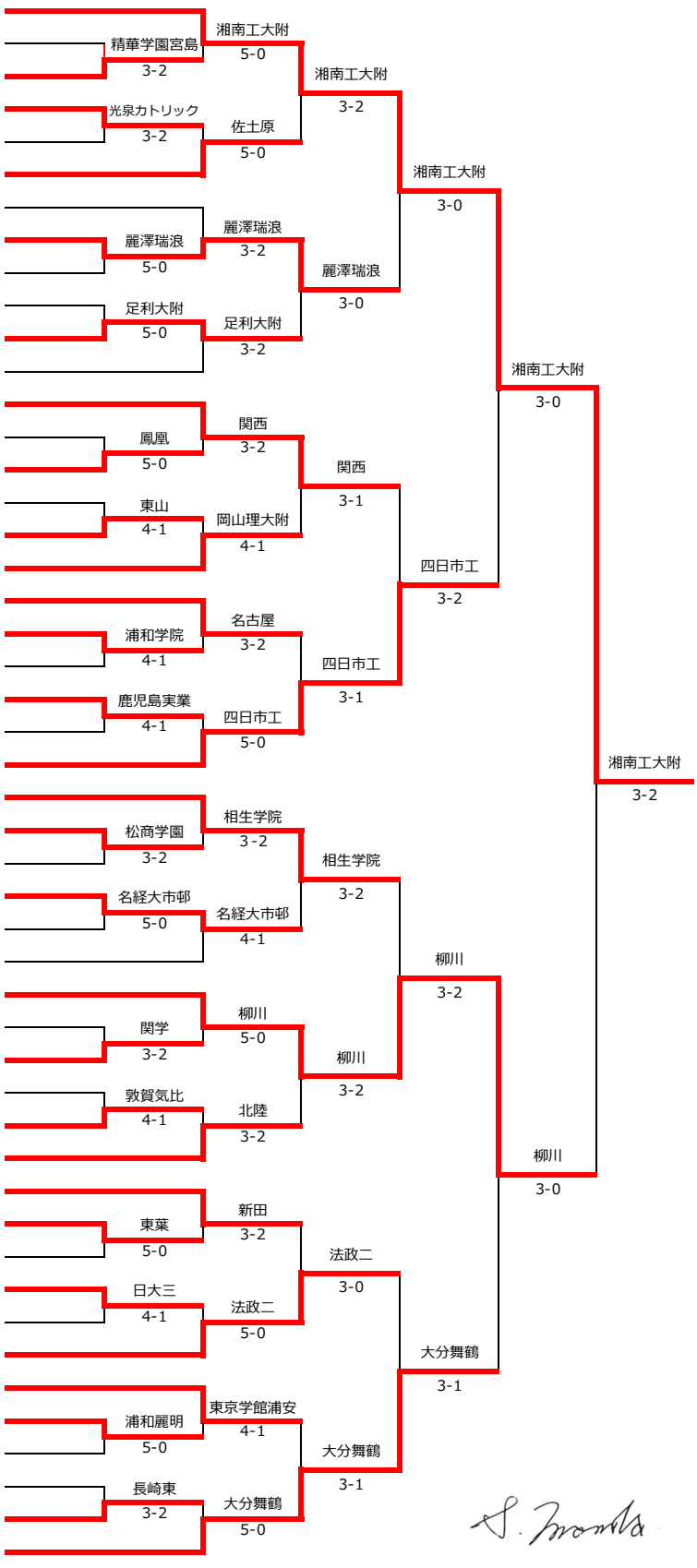

第47回全国選抜高校テニス大会　男子1回戦試合結果（N0.1）

2025/3/2117:51

M1−1

近大附属		2		−	3		精華学園宮島	
大阪							広島	
S1	筏　優介②	0	2		6	1	S1	木河　瞭①
D1	岸井　尚哉②	0	4		6	1	D1	山崎　光②
	田畑　竜輝①							渡邉　咲玖②
S2	赤澤　誓②	0	4		6	1	S2	大下　遥希②
D2	オスパリ　史門①	1	6		2	0	D2	沖本　太我①
	木村　拓馬②							杉山　拓也①
S3	高田　倖暉②	1	6		2	0	S3	岩井　惺②

M1−2

光泉カトリック		3		−	2		開星	
滋賀							島根	
S1	西垣　翼②	0	4		6	1	S1	渡部　朔也②
D1	林　颯希①	0	5		7	1	D1	木村　真大②
	梅木　凛音②							安達　雅登②
S2	猿田　倖平②	1	6		3	0	S2	角田　樹②
D2	下　春斗①	1	6		1	0	D2	松本　大輝②
	布施　顕真②							高本　怜央②
S3	竹下　恭平②	1	6		3	0	S3	鈴木　佑門②

M1−3

麗澤瑞浪		5		−	0		福島東	
岐阜							福島	
S1	白井　幸太朗②	1	6		1	0	S1	加藤　柊羽②
D1	山本　悠生②	1	6		0	0	D1	太田　泉②
	前田　和輝①							黒津　星斗②
S2	西山　大樹②	1	6		1	0	S2	島貫　夏成①
D2	田中　智稀②	1	6		1	0	D2	伊藤　綾汰②
	當仲　凛己①							須田　悠斗①
S3	志知　暖基①	1	6		0	0	S3	伊藤　瑠威②

M1−4

広島学院		0		−	5		足利大附	
広島							栃木	
S1	酒井　唯至①	0	1		6	1	S1	星野　元哉②
D1	青谷　寛悟①	0	0		6	1	D1	羽生田　琉碧①
	盛實　晃太朗①							根本　隆聖②
S2	高谷　朔久①	0	0		6	1	S2	江原　叶碧①
D2	八木　隆介①	0	1		6	1	D2	生井　祐介②
	青山　侑樹①							鈴木　淳汰朗②
S3	品川　達哉①	0	3		6	1	S3	福田　遥琉②

M1−5

高松北		0		−	5		鳳凰	
香川							鹿児島	
S1	扶川　英琉①	0	0		6	1	S1	河野　広夢②
D1	戸田　樹伸①	0	4		6	1	D1	西　美晴②
	村井　一大①							本薗　諒人①
S2	花野　宇宙②	0	2		6	1	S2	今村　仁哉②
D2	西滝　庵里②	0	4		6	1	D2	馬場　翼②
	今井　直理①							岩切　晴哉②
S3	澤邊　瑠唯①	0	4		6	1	S3	大久保　蒼①

M1−6

海星		1		−	4		東山	
長崎							京都	
S1	中川　晶生伶②	0	3		6	1	S1	篠田　拳汰②
D1	藤本　大輝②	0	5		7	1	D1	井関　勝之成②
	城野　悠永②							川崎　悠生②
S2	本村　凌雅②	0	4		6	1	S2	村田　羽琉①
D2	緒方　一馬①	0	5		7	1	D2	西田　理人①
	徳本　哲春②							前　心之助①
S3	小川　凌駕②	1	6		3	0	S3	松岡　郁磨②

M1−7

浦和学院		4		−	1		東京学館新潟	
埼玉							新潟	
S1	水谷　大軌②	1	6		2	0	S1	横堀　陽太郎②
D1	西嶋　凛央翔②	1	7		6(6)	0	D1	堀川　朝陽①
	渡部　寛大②							三原　煌大①
S2	荒地　奨②	1	6		0	0	S2	内山　蓮②
D2	長谷川　慎②	0	4		6	1	D2	神林　奏①
	五十嵐　直隆②							小泉　晴冨①
S3	高野　萱人②	1	6		2	0	S3	松井　郁貴①

M1−8

鹿児島実業		4		−	1		仙台三	
鹿児島							宮城	
S1	山下　晃世②	0	5		7	1	S1	今井　勇貴②
D1	樽木　健太②	1	6		4	0	D1	宮本　大輝②
	内匠　一正②							鬼柳　洸樹②
S2	浜田　喜弘②	1	6		2	0	S2	白鳥　伊吹①
D2	木村　泰貴①	1	6		0	0	D2	佐藤　渉②
	折田　優斗②							岡崎　友翔②
S3	瀬戸口　智大①	1	6		2	0	S3	石原　一輝②

レフェリー

第47回全国選抜高校テニス大会　男子1回戦試合結果(N0.2)

2025/3/2117:51

M1-9

松商学園		3		－	2		県岐阜商	
長野							岐阜	
S1	笹森　大貴②	1	6		4	0	S1	山口　雄大②
D1	飯島　大智② 垂水　翔楽②	0	5		7	1	D1	松岡　功太① 青山　拓矢②
S2	原山　将豪②	1	7		5	0	S2	ストーラ　アレクサンダル　典①
D2	新村　快心② 伴　悠斗②	1	6		4	0	D2	山田　稜真② 百瀬　隆之介①
S3	五十嵐　煉①	0	1		6	1	S3	小瀬　喜代治②

M1-10

名経大市邨		5		－	0		城南	
愛知							徳島	
S1	水野　晴貴②	1	6		2	0	S1	大平　祐数②
D1	松本　経① 松本　快①	1	6		0	0	D1	加藤　翔太① 桝井　奏汰②
S2	鈴木　志翔①	1	6		1	0	S2	北村　琥太郎①
D2	河野　史乃介① 衣川　信親①	1	6		4	0	D2	松本　悠史郎② 森　健太郎①
S3	安藤　涼①	1	6		4	0	S3	先田　航太朗①

M1-11

沖縄尚学		2		－	3		関学	
沖縄							兵庫	
S1	大城　優心①	0	3		6	1	S1	桑原　羽右①
D1	越村　昭斗② 平田　十真①	0	4		6	1	D1	中井　史寿② 澤村　真作①
S2	梅田　琉聖②	1	6		4	0	S2	宮川　樹②
D2	盛島　響希② 松浦　匠之介②	0	6(4)		7	1	D2	山本　瑛② 御前　湊龍①
S3	日渡　翔己①	1	6		0	0	S3	山本　遥斗②

M1-12

折尾愛真		1		－	4		敦賀気比	
福岡							福井	
S1	寺坂　智貴②	0	4		6	1	S1	本田　拓帆②
D1	石田　楓② 熊谷　壮太②	0	6(5)		7	1	D1	森山　稜大② 坂川　陽向②
S2	平井　奨悟①	0	3		6	1	S2	渡辺　大輝②
D2	宇野　碧致② 堤　慶太①	1	6		4	0	D2	戸根川　拓磨② 奥野　悠喜②
S3	山口　奏音②	0	2		6	1	S3	梅田　蒼大②

M1-13

東葉		5		－	0		近大和歌山	
千葉							和歌山	
S1	江尻　浩晟②	1	6		2	0	S1	高原　優雅②
D1	佐藤　遼季② 瀧尾　一真②	1	6		1	0	D1	川上　泰史② 若林　弘太①
S2	小笹　悠②	1	6		1	0	S2	伊藤　尊迅②
D2	恵良　太道① 松元　雅宗①	1	7		5	0	D2	山門　和弥② 清水　航①
S3	北野　惇志①	1	6		4	0	S3	坂口　瑠寿①

M1-14

日大三		4		－	1		北科大高	
東京							北海道	
S1	川口　孝幸②	1	6		4	0	S1	塚本　康慈②
D1	長田　知也② 松尾　歩武②	1	6		2	0	D1	宮本　颯太② 永江　聖太②
S2	伊藤　悠翔②	1	6		0	0	S2	熊倉　新太①
D2	尾野　琥珀② 関口　陽叶②	1	6		1	0	D2	小島　颯太朗② 小坂　奎太郎①
S3	松本　欧介①	0	2		6	1	S3	寺下　巧祐②

M1-15

浦和麗明		5		－	0		青森工	
埼玉							青森	
S1	佐藤　怜②	1	6		2	0	S1	神　翔一朗②
D1	鈴木　龍之介① 金川　桂斗②	1	6		1	0	D1	白戸　大耀② 三上　諒大②
S2	永田　圭①	1	6		2	0	S2	鹿内　広太②
D2	須藤　佑啓② 斎藤　旺汰①	1	6		3	0	D2	鈴木　悠真② 目黒　夏気②
S3	川岸　龍太①	1	6		1	0	S3	太田　凌馬①

M1-16

日大山形		2		－	3		長崎東	
山形							長崎	
S1	重藤　実晴①	0	1		6	1	S1	大坪　勇翔②
D1	伊藤　啓太② 設樂　晴太②	1	6		2	0	D1	水田　瑛心② 松本　絆一①
S2	多田　修造①	0	3		6	1	S2	今里　泰地②
D2	田村　珠透② 梅津　蓮②	1	6		4	0	D2	實藤　壮志② 松武　悠太①
S3	加藤　悠樹①	0	1		6	1	S3	森　颯也①

レフェリー

第47回全国選抜高校テニス大会　男子2回戦試合結果（N0.1）

2025/3/22

M2-1

湘南工大附		5		－	0		精華学園宮島	
神奈川							広島	
S1	川西　飛生①	1	6		1	0	S1	木河　瞭①
D1	名雪　楽工②	1	6		0	0	D1	山崎　光②
	小川　楓成②							渡邉　咲玖②
S2	松村　怜②	1	6		1	0	S2	大下　遥希②
D2	相馬　颯①	1	6		1	0	D2	沖本　太我①
	松永　晴瑠②							杉山　拓也①
S3	篠原　聖和②	1	6		1	0	S3	岩井　惺②

M2-2

光泉カトリック		0		－	5		佐土原	
滋賀							宮崎	
S1	西垣　翼②	0	0		6	1	S1	石井　貴哉①
D1	松下　蓮之介②	0	4		6	1	D1	井野　篤太朗②
	林　颯希①							二條　慧太①
S2	猿田　倖平②	0	2		6	1	S2	古川　蒼空①
D2	下　春斗①	0	1		6	1	D2	川崎　新②
	布施　顕真②							福永　啓介②
S3	竹下　恭平②	0	4		6	1	S3	岸　直輝①

M2-3

大阪国際		2		－	3		麗澤瑞浪	
大阪							岐阜	
S1	西山　蒼司②	0	6(6)		7	1	S1	白井　幸太朗②
D1	大塚　弦①	0	2		6	1	D1	山本　悠生②
	橋本　琉世①							前田　和輝①
S2	木崎　琥士②	1	6		1	0	S2	西山　大樹②
D2	宮崎　颯大②	1	7		5	0	D2	田中　智稀②
	清水　泰成②							當仲　凛己①
S3	土谷　星②	0	0		6	1	S3	志知　暖基①

M2-4

足利大附		3		－	2		岩手	
栃木							岩手	
S1	星野　元哉②	1	6		3	0	S1	中村　匡尚②
D1	羽生田　琥碧①	0	1		6	1	D1	佐々木　徠②
	根本　隆聖②							畠山　侑②
S2	江原　叶碧①	1	6		0	0	S2	森岩　岳琉①
D2	生井　祐介②	0	6(9)		7	1	D2	遠藤　忠芽②
	鈴木　淳汰朗②							齋藤　蒼太①
S3	福田　遥琉②	1	6		0	0	S3	遠藤　壮真②

M2-5

関西		3		－	2		鳳凰	
岡山							鹿児島	
S1	土海　悠太②	1	6		1	0	S1	西　美晴②
D1	竹本　時士②	1	6		3	0	D1	馬場　翼②
	柏木　捷太郎②							岩切　晴哉②
S2	中川　琥成①	0	4		6	1	S2	河野　広夢②
D2	弘　風音①	0	2		6	1	D2	高祖　海音②
	金子　颯良①							赤沼　逢兜①
S3	稗田　光①	1	6		0	0	S3	今村　仁哉②

M2-6

東山		1		－	4		岡山理大附	
京都							岡山	
S1	篠田　拳汰②	0	1		6	1	S1	中島　璃人②
D1	井関　勝之成②	0	3		6	1	D1	飯田　要②
	川崎　悠生②							阿部　蓮央②
S2	村田　羽琉①	0	1		6	1	S2	大嶋　巧翔②
D2	西田　理人①	0	4		6	1	D2	池畠　舷生②
	前　心之助①							太田　翔②
S3	松岡　郁磨②	1	6		4	0	S3	山下　晴雄②

M2-7

名古屋		3		－	2		浦和学院	
愛知							埼玉	
S1	尾関　聖也②	0	3		6	1	S1	水谷　大軌②
D1	平手　信之介②	1	6		2	0	D1	西嶋　凛央翔②
	佐藤　輝一②							渡部　寛大②
S2	白橋　永晟①	0	3		6	1	S2	荒地　奨②
D2	髙橋　昂生①	1	7		5	0	D2	長谷川　慎②
	城　進之介②							五十嵐　直隆②
S3	尾関　太陽②	1	6		4	0	S3	高野　萱人②

M2-8

鹿児島実業		0		－	5		四日市工	
鹿児島							三重	
S1	山下　晃世②	0	1		6	1	S1	義基　耀①
D1	樽木　健太②	0	5		7	1	D1	大西　寛太郎①
	内匠　一正②							勘米良　羚①
S2	浜田　喜弘②	0	0		6	1	S2	小野　倫太郎①
D2	木村　泰貴①	0	4		6	1	D2	山田　輝②
	折田　優斗②							室井　悠斗②
S3	瀬戸口　智大①	0	0		6	1	S3	大越　楓真①

第47回全国選抜高校テニス大会　男子2回戦試合結果（N0.2）

2025/3/22

M2-9

相生学院		3		－	2		松商学園	
兵庫							長野	
S1	西山　大和②	1	6		2	0	S1	笹森　大貴②
D1	小浜　守大郎②	0	6(3)		7	1	D1	飯島　大智②
	大塚　脩馬②							垂水　翔楽②
S2	和田　陽向②	0	3		6	1	S2	原山　将豪②
D2	福嶋　結志②	1	7		6(5)	0	D2	新村　快心②
	長谷川　新優②							伴　悠斗②
S3	福島　玄輝②	1	6		1	0	S3	五十嵐　煉①

M2-10

名経大市邨		4		－	1		海星学院	
愛知							北海道	
S1	水野　晴貴②	0	6(4)		7	1	S1	佐藤　傑②
D1	松本　経①	1	6		0	0	D1	高木　陽哉②
	松本　快①							日野　聖雅①
S2	鈴木　志翔①	1	6		0	0	S2	佐藤　克②
D2	下鍋　虎清②	1	6		1	0	D2	藤島　侑也②
	市原　颯②							太刀川　暖星①
S3	安藤　涼①	1	6		1	0	S3	斎藤　緋月②

M2-11

柳川		5		－	0		関学	
福岡							兵庫	
S1	内田　真翔②	1	6		4	0	S1	桑原　羽右①
D1	石川　橙弥②	1	6		2	0	D1	中井　史寿②
	鵜狩　良仁②							澤村　真作①
S2	宮地　柊磨②	1	6		1	0	S2	宮川　樹②
D2	源　拓真①	1	6		1	0	D2	山本　瑛②
	床田　隼都①							御前　湊麟①
S3	イ　ウンチャン①	1	6		3	0	S3	山本　遥斗②

M2-12

敦賀気比		2		－	3		北陸	
福井							福井	
S1	本田　拓帆②	0	0		6	1	S1	田上　櫂斗②
D1	森山　稜大②	1	7		5	0	D1	戸谷　燦太②
	坂川　陽向②							山本　翔太①
S2	渡辺　大輝②	0	0		6	1	S2	中山　智裕②
D2	戸根川　拓磨②	1	6		4	0	D2	米野　俊亮②
	梅田　蒼大②							中村　悠杜①
S3	池田　樹巨①	0	0		6	1	S3	川上　拓真①

M2-13

新田		3		－	2		東葉	
愛媛							千葉	
S1	宮田　凌①	0	1		6	1	S1	江尻　浩晟②
D1	佐々木　祐璃②	1	6		4	0	D1	佐藤　遼季②
	山中　優征②							瀧尾　一真②
S2	宮本　善吏②	0	1		6	1	S2	小笹　悠②
D2	沖本　隆成②	1	7		5	0	D2	恵良　太道①
	長尾　冠奎②							松元　雅宗①
S3	栗田　昇栄②	1	6		1	0	S3	木下　裕晴②

M2-14

日大三		0		－	5		法政二	
東京							神奈川	
S1	川口　孝幸②	0	4		6	1	S1	篠崎　勇仁②
D1	長田　知也②	0	3		6	1	D1	伊藤　陽②
	松尾　歩武②							高井　優有①
S2	伊藤　悠翔②	0	0		6	1	S2	高橋　朝陽②
D2	尾野　琥珀②	0	2		6	1	D2	白川　径①
	関口　陽叶②							田口　創梧①
S3	松本　欧介①	0	2		6	1	S3	丸山　陽大①

M2-15

東京学館浦安		4		－	1		浦和麗明	
千葉							埼玉	
S1	小嶋　柊哉②	0	4		6	1	S1	佐藤　怜②
D1	佐藤　夏向①	1	6		0	0	D1	鈴木　龍之介①
	菅野　将広①							須藤　佑啓②
S2	山内　結月②	1	6		4	0	S2	永田　圭①
D2	瀧崎　悠生②	1	6		3	0	D2	金川　桂斗②
	佐野　幸太郎①							斎藤　旺汰①
S3	橋本　吏央②	1	7		5	0	S3	川岸　龍太①

M2-16

長崎東		0		－	5		大分舞鶴	
長崎							大分	
S1	大坪　勇翔②	0	1		6	1	S1	太田　周①
D1	今里　泰地②	0	2		6	1	D1	安藤　大和②
	水田　瑛心②							川原　功聖②
S2	森　颯也①	0	0		6	1	S2	池田　武嶺①
D2	實藤　壮志②	0	1		6	1	D2	吉岡　慶大②
	河野　惠耀①							眞島　啓志郎②
S3	松本　脩平②	0	0		6	1	S3	高橋　央太郎①

第47回全国選抜高校テニス大会　男子3回戦～決勝試合結果（N0.1）

2025/3/23 19:00

M3-1

湘南工大附		3		－	2		佐土原	
神奈川							宮崎	
S1	川西　飛生①	1	9	一 一 一	7	0	S1	石井　貴哉①
D1	名雪　楽工② 小川　楓成②	0	5	－ － －	8	1	D1	井野　篤太朗② 二條　慧太①
S2	松村　怜②	1	8	一 一 一	2	0	S2	古川　蒼空①
D2	相馬　颯① 松永　晴瑠②	0	4	－ － －	8	1	D2	川崎　新② 福永　啓介②
S3	篠原　聖和②	1	9	一 一 一	7	0	S3	岸　直輝①

M3-2

麗澤瑞浪		3		－	0		足利大附	
岐阜							栃木	
S1	白井　幸太朗②	1	8	一 一 一	1	0	S1	星野　元哉②
D1	山本　悠生② 前田　和輝①	1	8	－ － －	6	0	D1	羽生田　琉碧① 根本　隆聖②
S2	西山　大樹②	1	9	一 一 一	8(0)	0	S2	江原　叶碧①
D2	田中　智稀② 當仲　凛己①			打切 － －			D2	生井　祐介② 鈴木　淳汰朗②
S3	志知　暖基①			打切 一 一			S3	福田　遥琉②

M3-3

関西		3		－	1		岡山理大附	
岡山							岡山	
S1	土海　悠太②	1	8	一 一 一	5	0	S1	中島　璃人②
D1	竹本　時士② 柏木　捷太郎②	0	5	－ － －	8	1	D1	飯田　要② 阿部　蓮央②
S2	中川　琉成①	1	8	一 一 一	1	0	S2	大嶋　巧翔②
D2	弘　風音① 金子　颯良①	1	8	－ － －	6	0	D2	池畠　舷生② 太田　翔②
S3	稗田　光①			打切 一 一			S3	山下　晴雄②

M3-4

名古屋		1		－	3		四日市工	
愛知							三重	
S1	尾関　聖也②	1	8	一 一 一	4	0	S1	義基　耀①
D1	平手　信之介② 佐藤　輝一②	0	8(3)	－ － －	9	1	D1	大西　寛太郎① 勘米良　羚①
S2	白橋　永晟①	0	2	一 一 一	8	1	S2	小野　倫太郎①
D2	高橋　昂生① 城　進之介②	0	4	－ － －	8	1	D2	山田　輝② 室井　悠斗②
S3	尾関　太陽②		0	打切 一 一	0		S3	大越　楓真①

M3-5

相生学院		3		－	2		名経大市邨	
兵庫							愛知	
S1	西山　大和②	1	8	一 一 一	2	0	S1	水野　晴貴②
D1	小浜　守大郎② 大塚　脩馬②	1	8	－ － －	4	0	D1	松本　経① 松本　快①
S2	和田　陽向②	0	4	一 一 一	8	1	S2	鈴木　志翔①
D2	吉田　貴史② 長谷川　新優②	1	8	－ － －	4	0	D2	下鍋　虎清② 市原　颯②
S3	福島　玄輝②	0	3	一 一 一	8	1	S3	安藤　涼①

M3-6

柳川		3		－	2		北陸	
福岡							福井	
S1	内田　真翔②	1	8	一 一 一	6	0	S1	田上　櫂斗②
D1	石川　橙弥② 鵜狩　良仁②	1	9	－ － －	7	0	D1	戸谷　燦太② 山本　翔太①
S2	宮地　柊磨②	0	1	一 一 一	8	1	S2	中山　智裕②
D2	源　拓真① 床田　隼都①	0	5	－ － －	8	1	D2	米野　俊亮② 中村　悠社①
S3	イ　ウンチャン①	1	8	一 一 一	2	0	S3	川上　拓真①

M3-7

新田		0		－	3		法政二	
愛媛							神奈川	
S1	宮田　凌①	0	2	一 一 一	8	1	S1	篠崎　勇仁②
D1	佐々木　祐璃② 山中　優征②	0	8(5)	－ － －	9	1	D1	伊藤　陽② 高井　優有①
S2	宮本　善吏②	0	2	一 一 一	8	1	S2	高橋　朝陽②
D2	沖本　隆成② 長尾　冠奎②			打切 － －			D2	白川　径① 田口　創梧①
S3	栗田　昇栄②			打切 一 一			S3	丸山　陽大①

M3-8

東京学館浦安		1		－	3		大分舞鶴	
千葉							大分	
S1	小嶋　柊哉②	0	1	一 一 一	8	1	S1	太田　周①
D1	佐藤　夏向① 菅野　将広①	1	8	－ － －	3	0	D1	佐藤　仁星② 濱田　哲芯②
S2	山内　結月②	0	8(5)	一 一 一	9	1	S2	池田　武嶺①
D2	瀧崎　悠生② 佐野　幸太郎①	0	2	－ － －	8	1	D2	安藤　大和② 川原　功聖②
S3	橋本　吏央②			打切 一 一			S3	高橋　央太郎①

第47回全国選抜高校テニス大会　男子3回戦～決勝試合結果（NO.2）

2025/3/23 19:00

QF-1

湘南工大附		3		−	0		麗澤瑞浪	
神奈川							岐阜	
S1	川西　飛生①	1	9	ー ー ー	7	0	S1	白井　幸太朗②
D1	篠原　聖和② 相馬　颯①	1	8	ー ー ー	6	0	D1	山本　悠生② 前田　和輝①
S2	松村　怜②	1	8	ー ー ー	1	0	S2	西山　大樹②
D2	小川　楓成② 松永　晴瑠②		4	打切 ー ー	3		D2	田中　智稀② 當仲　凛己①
S3	名雪　楽工②			打切 ー ー			S3	志知　暖基①

QF-2

関西		2		−	3		四日市工	
岡山							三重	
S1	土海　悠太②	1	8	ー ー ー	4	0	S1	義基　耀①
D1	竹本　時士② 弘　風音①	1	8	ー ー ー	6	0	D1	大西　寛太郎① 勘米良　羚①
S2	中川　琉成①	0	2	ー ー ー	8	1	S2	小野　倫太郎①
D2	柏木　撓太郎② 金子　颯良①	0	8(4)	ー ー ー	9	1	D2	山田　輝② 室井　悠斗②
S3	稗田　光①	0	5	打切 ー ー	8	1	S3	大越　楓真①

QF-3

相生学院		2		−	3		柳川	
兵庫							福岡	
S1	西山　大和②	1	8	ー ー ー	5	0	S1	高村　颯①
D1	小浜　守大郎② 大塚　脩馬②	1	8	ー ー ー	4	0	D1	石川　橙弥② 鵜狩　良仁②
S2	和田　陽向②	0	2	ー ー ー	8	1	S2	宮地　柊磨②
D2	吉田　貴史② 長谷川　新優②	0	3	ー ー ー	8	1	D2	内田　真翔② 床田　隼都①
S3	福島　玄輝②	0	7	ー ー ー	9	1	S3	イ　ウンチャン①

QF-4

法政二		1		−	3		大分舞鶴	
神奈川							大分	
S1	篠崎　勇仁②	0	1	ー ー ー	8	1	S1	太田　周①
D1	伊藤　陽② 高井　優有①	1	8	ー ー ー	2	0	D1	佐藤　仁星② 濱田　哲芯②
S2	髙橋　朝陽②	0	6	ー ー ー	8	1	S2	池田　武嶺①
D2	白川　径① 田口　創梧①	0	3	打切 ー ー	8	1	D2	安藤　大和② 川原　功聖②
S3	丸山　陽大①		0	打切 ー ー	1		S3	高橋　央太郎①

第47回全国選抜高校テニス大会　男子3回戦～決勝試合結果（N0.1）

2025/3/24

SF-1

湘南工大附		3		－	0		四日市工	
神奈川							三重	
S1	川西　飛生①	2	7 6	一 一 一	5 0	0	S1	義基　耀①
D1	篠原　聖和②	2	6 6	一 一 一	2 2	0	D1	大西　寛太郎①
	相馬　颯①							勘米良　羚①
S2	松村　怜②		6 2 6	一 一 打切	4 6 5		S2	小野　倫太郎①
D2	小川　楓成②		6 2 1	一 一 打切	2 6 0		D2	山田　輝②
	松永　晴瑠②							室井　悠斗②
S3	名雪　楽工②	2	6 6	一 一 一	2 0	0	S3	大越　楓真①

SF-2

柳川		3		－	0		大分舞鶴	
福岡							大分	
S1	内田　真翔②	2	4 6 6	一 一 一	6 3 2	1	S1	太田　周①
D1	石川　橙弥②	2	7 6	一 一 一	5 2	0	D1	佐藤　仁星②
	源　拓真①							濱田　哲芯②
S2	宮地　柊磨②	2	6 1 7	一 一 一	4 6 5	1	S2	池田　武嶺①
D2	鵜狩　良仁②		6 2	一 打切 一	1 4		D2	安藤　大和②
	床田　隼都①							川原　功聖②
S3	イ　ウンチャン①		3	打切 一 一	0		S3	高橋　央太郎①

第47回全国選抜高校テニス大会　男子F 試合結果

2025/3/25　15:00　発表

F

湘南工大附		3		－	2		柳川	
神奈川							福岡	
S1	川西　飛生①	2	6 6	ー ー ー	1 4	0	S1	高村　颯①
D1	篠原　聖和②	0	4 0	ー ー ー	6 6	2	D1	石川　橙弥②
	相馬　颯①							鵜狩　良仁②
S2	松村　怜②	2	6 3 6	ー ー ー	3 6 0	1	S2	宮地　柊磨②
D2	小川　楓成②	0	2 1	ー ー ー	6 6	2	D2	内田　真翔②
	松永　晴瑠②							床田　隼都①
S3	名雪　楽工②	2	6 6	ー ー ー	4 3	0	S3	イ　ウンチャン①

大正製薬 リポビタン
SENBATSU NATIONAL HIGH SCHOOL INVITATIONAL TENNIS CHAMPIONSHIPS
第47回 全国選抜高校テニス大会

個人戦　女子

リポビタン　Wilson　BNP PARIBAS　JAPAN AIRLINES　博運社

春日		博多					春日	
1日目	2日目	1日目	2日目	3日目	2日目	1日目	2日目	1日目

2025/3/26
19:30　発表

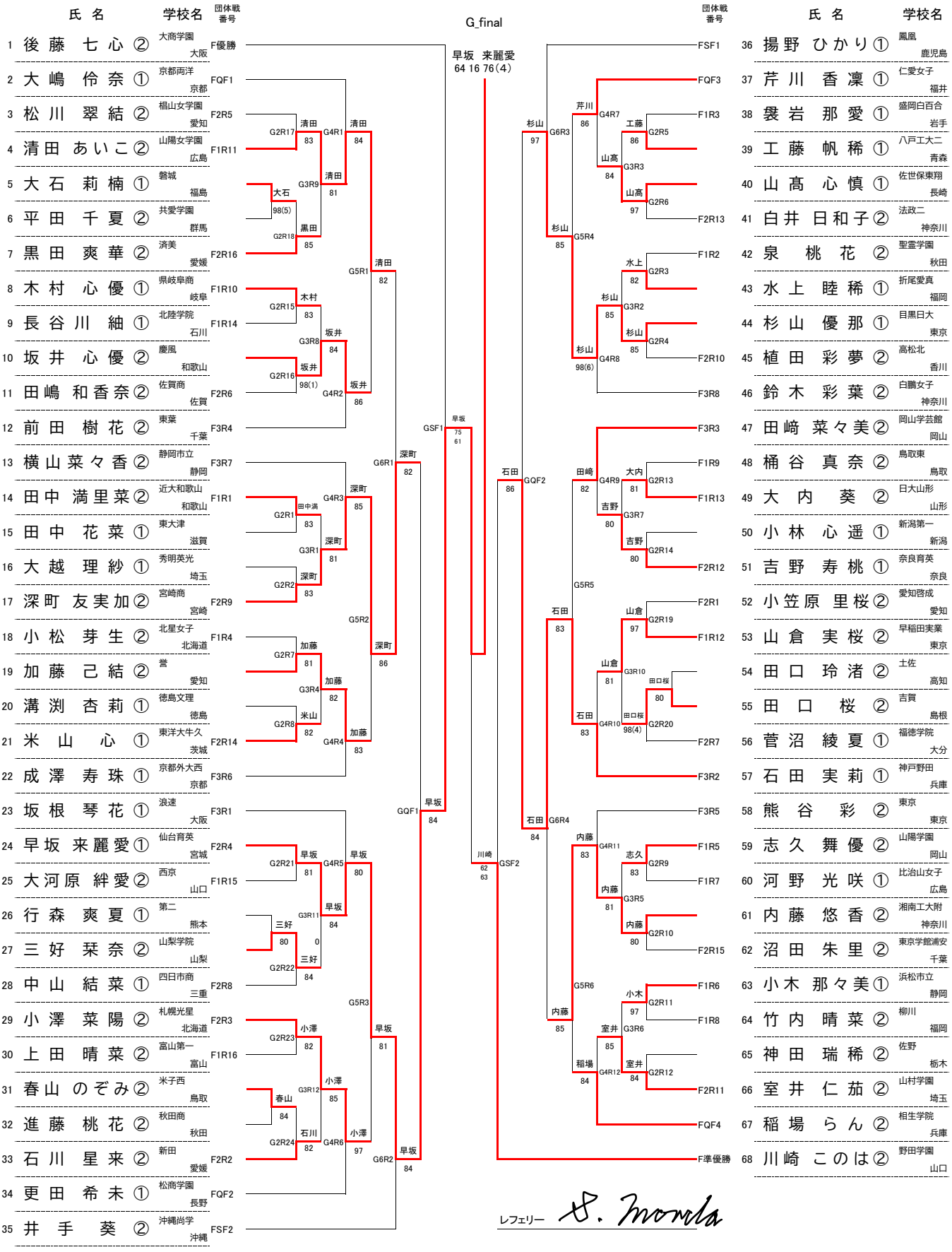

	氏名	学校名	団体戦番号
1	後藤　七心 ②	大商学園 大阪	F優勝
2	大嶋　伶奈 ①	京都両洋 京都	FQF1
3	松川　翠結 ②	橿山女学園 愛知	F2R5
4	清田　あいこ ②	山陽女学園 広島	F1R11
5	大石　莉楠 ①	磐城 福島	
6	平田　千夏 ②	共愛学園 群馬	
7	黒田　爽華 ②	済美 愛媛	F2R16
8	木村　心優 ①	県岐阜商 岐阜	F1R10
9	長谷川　紬 ①	北陸学院 石川	F1R14
10	坂井　心優 ②	慶風 和歌山	
11	田嶋　和香奈 ②	佐賀商 佐賀	F2R6
12	前田　樹花 ②	東葉 千葉	F3R4
13	横山菜々香 ②	静岡市立 静岡	F3R7
14	田中　満里菜 ②	近大和歌山 和歌山	F1R1
15	田中　花菜 ①	東大津 滋賀	
16	大越　理紗 ①	秀明英光 埼玉	
17	深町　友実加 ②	宮崎商 宮崎	F2R9
18	小松　芽生 ②	北星女子 北海道	F1R4
19	加藤　己結 ②	誉 愛知	
20	溝渕　杏莉 ①	徳島文理 徳島	
21	米山　心 ①	東洋大牛久 茨城	F2R14
22	成澤　寿珠 ①	京都外大西 京都	F3R6
23	坂根　琴花 ①	浪速 大阪	F3R1
24	早坂　来麗愛 ①	仙台育英 宮城	F2R4
25	大河原　絆愛 ②	西京 山口	F1R15
26	行森　爽夏 ①	第二 熊本	
27	三好　栞奈 ②	山梨学院 山梨	
28	中山　結菜 ①	四日市商 三重	F2R8
29	小澤　菜陽 ②	札幌光星 北海道	F2R3
30	上田　晴菜 ②	富山第一 富山	F1R16
31	春山　のぞみ ②	米子西 鳥取	
32	進藤　桃花 ②	秋田商 秋田	
33	石川　星来 ②	新田 愛媛	F2R2
34	更田　希未 ①	松商学園 長野	FQF2
35	井手　葵 ②	沖縄尚学 沖縄	FSF2
36	揚野　ひかり ①	鳳凰 鹿児島	
37	芹川　香凛 ①	仁愛女子 福井	
38	袋岩　那愛 ①	盛岡白百合 岩手	
39	工藤　帆稀 ①	八戸工大二 青森	
40	山髙　心慎 ①	佐世保東翔 長崎	
41	白井　日和子 ②	法政二 神奈川	
42	泉　桃花 ②	聖霊学園 秋田	
43	水上　睦稀 ①	折尾愛真 福岡	
44	杉山　優那 ①	目黒日大 東京	
45	植田　彩夢 ②	高松北 香川	
46	鈴木　彩葉 ②	白鵬女子 神奈川	
47	田﨑　菜々美 ②	岡山学芸館 岡山	
48	桶谷　真奈 ②	鳥取東 鳥取	
49	大内　葵 ②	日大山形 山形	
50	小林　心遥 ①	新潟第一 新潟	
51	吉野　寿桃 ①	奈良育英 奈良	
52	小笠原　里桜 ②	愛知啓成 愛知	
53	山倉　実桜 ②	早稲田実業 東京	
54	田口　玲渚 ②	土佐 高知	
55	田口　桜 ②	吉賀 島根	
56	菅沼　綾夏 ①	福徳学院 大分	
57	石田　実莉 ①	神戸野田 兵庫	
58	熊谷　彩 ②	東京 東京	
59	志久　舞優 ②	山陽学園 岡山	
60	河野　光咲 ①	比治山女子 広島	
61	内藤　悠香 ②	湘南工大附 神奈川	
62	沼田　朱里 ②	東京学館浦安 千葉	
63	小木　那々美 ①	浜松市立 静岡	
64	竹内　晴菜 ②	柳川 福岡	
65	神田　瑞稀 ②	佐野 栃木	
66	室井　仁茄 ②	山村学園 埼玉	
67	稲場　らん ②	相生学院 兵庫	
68	川崎　このは ②	野田学園 山口	

大正製薬 リポビタン
SENBATSU NATIONAL HIGH SCHOOL INVITATIONAL TENNIS CHAMPIONSHIPS
第47回 全国選抜高校テニス大会

個人戦　男子

リポビタン　Wilson　BNP PARIBAS　JAPAN AIRLINES　博運社

春日		博多					春日	
1日目	2日目	1日目	2日目	3日目	2日目	1日目	2日目	1日目
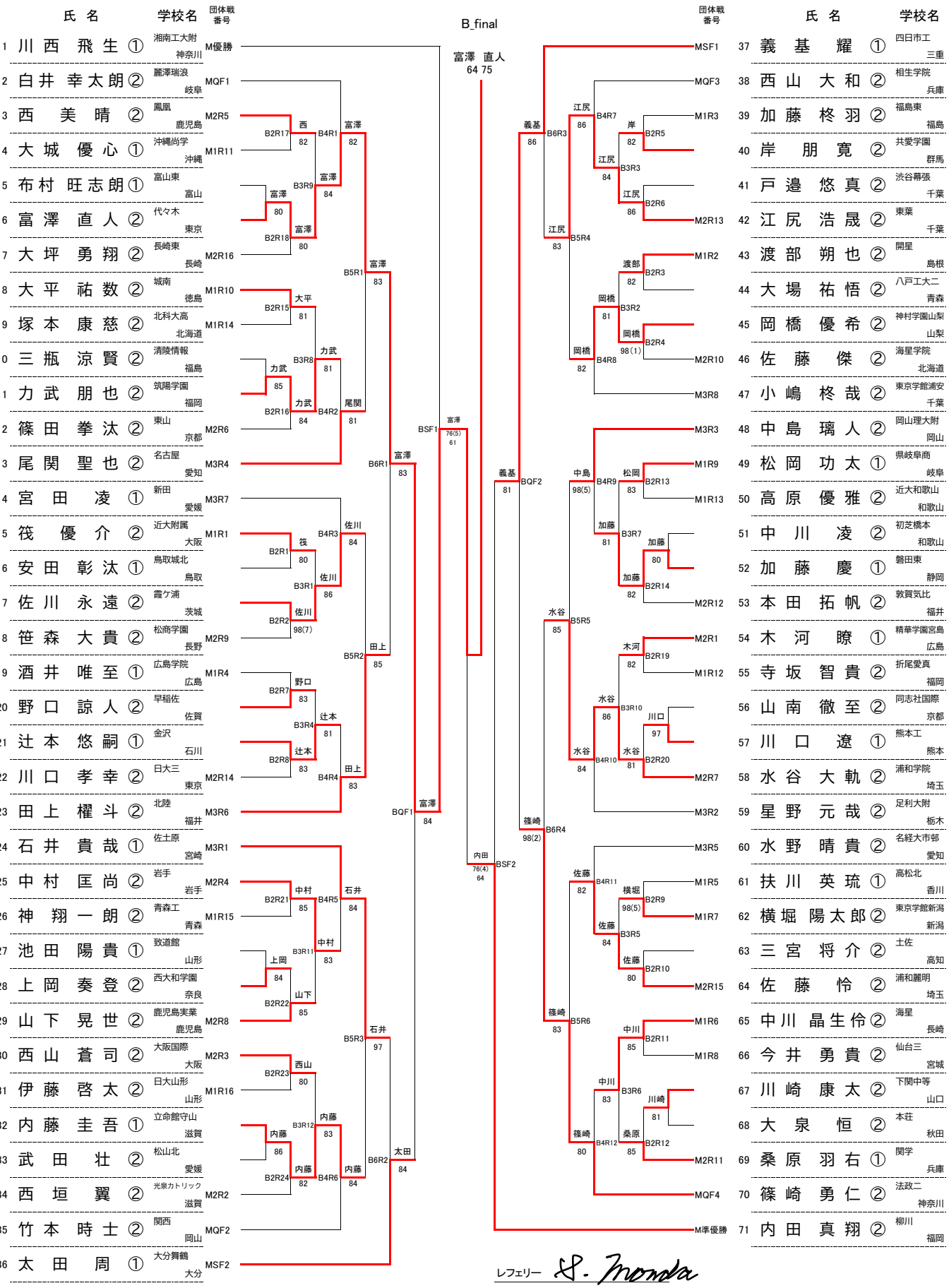
2025/3/26
19:30　発表